mini motor®
MECHATRONIC SOLUTIONS

UNDER EXTREME CONDITIONS

WE GIVE THE VERY BEST.

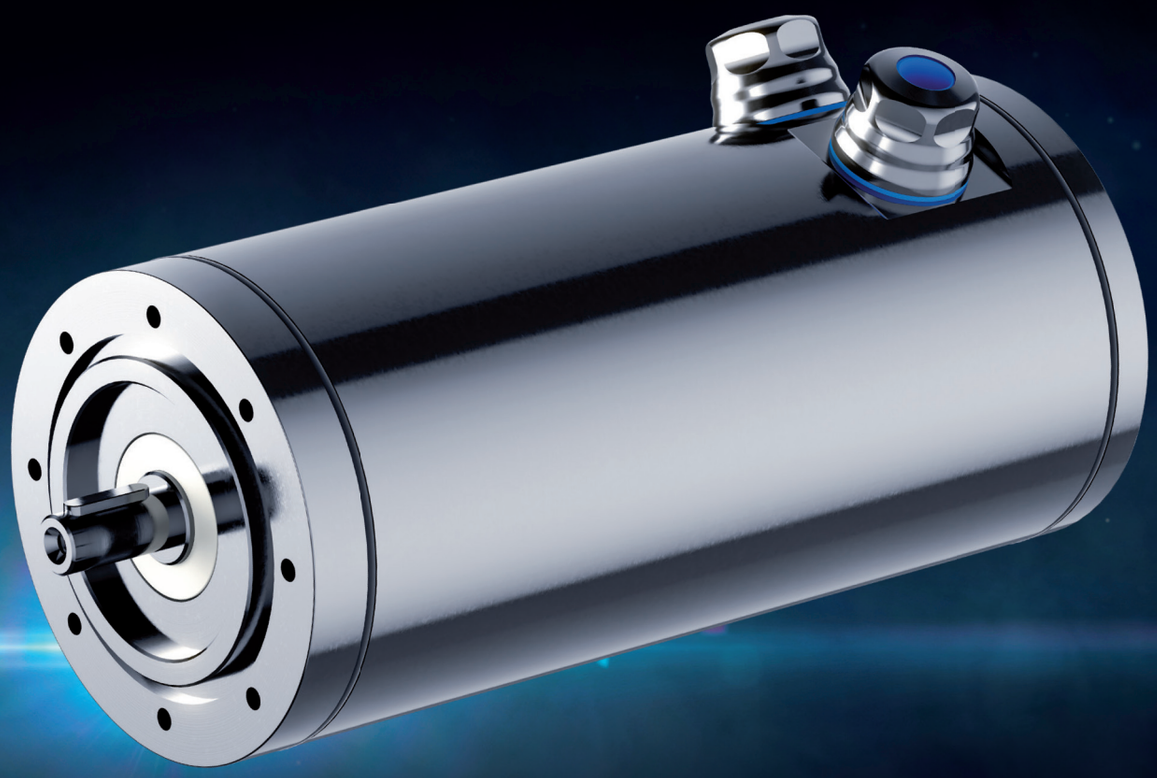

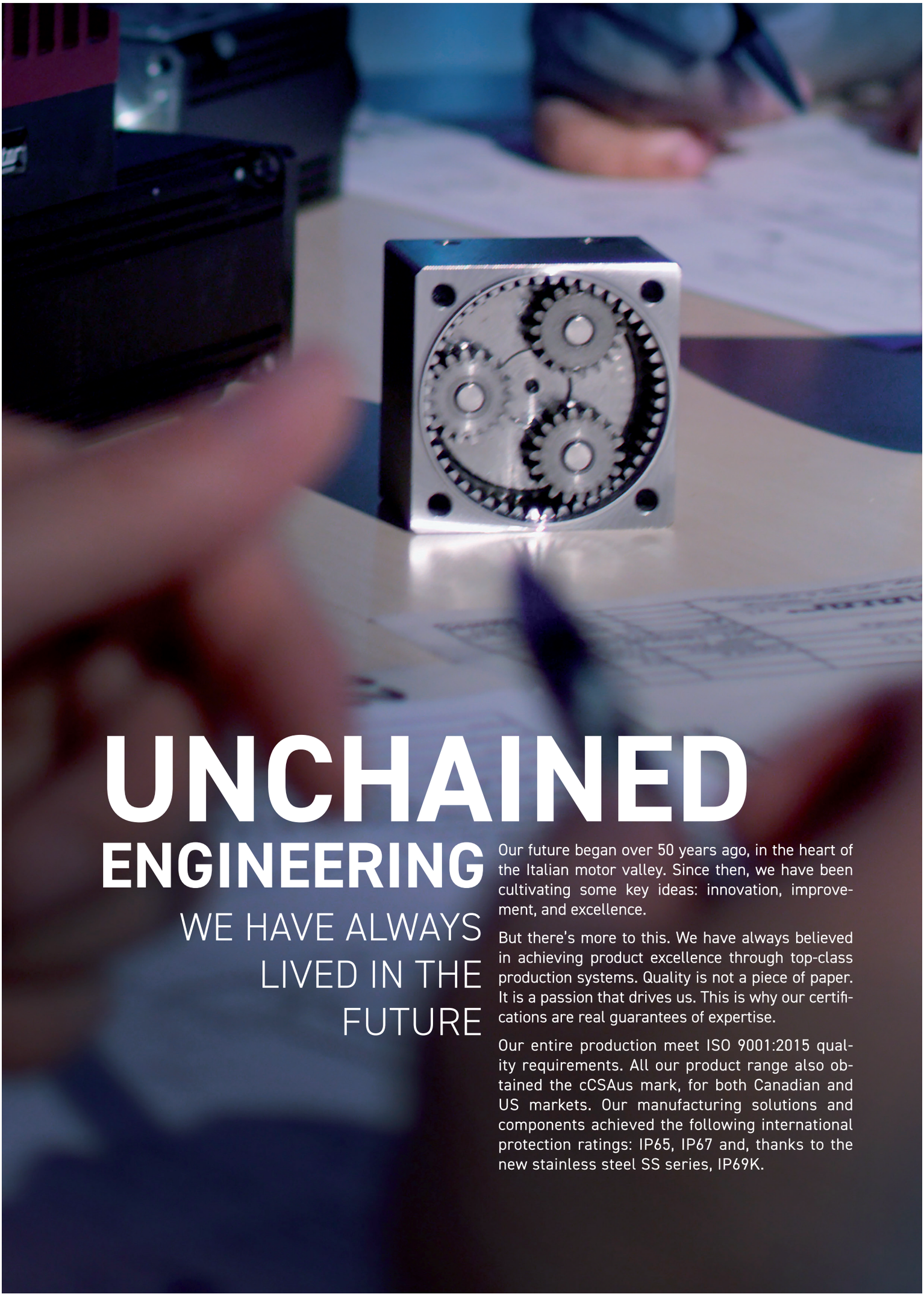

UNCHAINED ENGINEERING

WE HAVE ALWAYS LIVED IN THE FUTURE

Our future began over 50 years ago, in the heart of the Italian motor valley. Since then, we have been cultivating some key ideas: innovation, improvement, and excellence.

But there's more to this. We have always believed in achieving product excellence through top-class production systems. Quality is not a piece of paper. It is a passion that drives us. This is why our certifications are real guarantees of expertise.

Our entire production meet ISO 9001:2015 quality requirements. All our product range also obtained the cCSAus mark, for both Canadian and US markets. Our manufacturing solutions and components achieved the following international protection ratings: IP65, IP67 and, thanks to the new stainless steel SS series, IP69K.

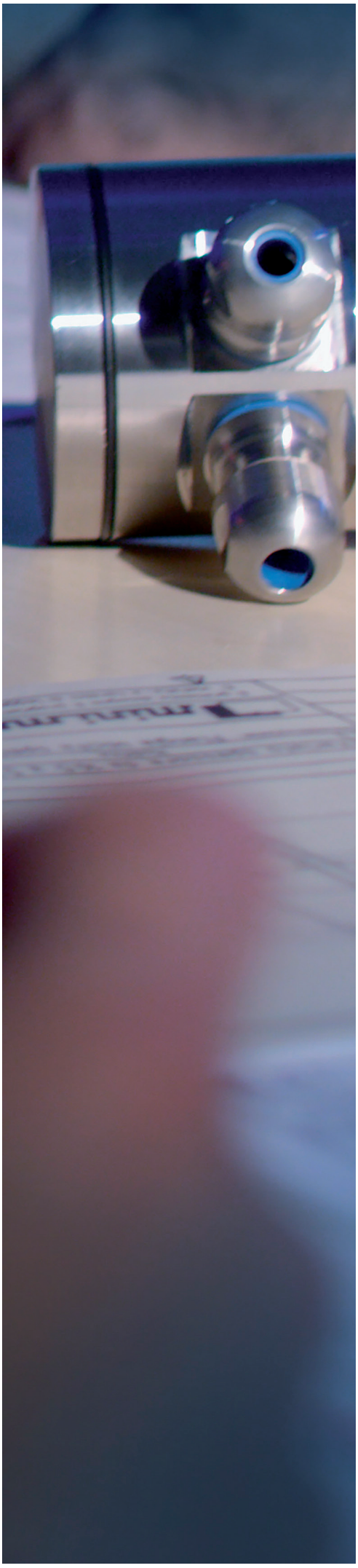

IT

UNCHAINED ENGINEERING
Viviamo nel futuro, da sempre

Il nostro futuro è iniziato più di 50 anni fa, al centro della motor valley italiana. Da allora, coltiviamo alcune idee chiave: innovazione, miglioramento costante, eccellenza costruttiva.

Ma c'è di più. Da sempre siamo convinti che l'eccellenza di prodotto si ottiene solo con l'eccellenza di processo. La qualità non è un pezzo di carta. È una passione che ci guida in ogni momento. Ecco perché le nostre certificazioni sono garanzia di reale eccellenza.

La nostra produzione è conforme ai requisiti dello standard ISO 9001:2015. Tutta la gamma dei nostri prodotti ha inoltre ottenuto il marchio cCSAus, sia per il mercato canadese sia per quello americano. Grazie alle soluzioni costruttive e ai componenti utilizzati, abbiamo ottenuto i gradi di protezione IP65, IP67 e, infine, con la nuova serie in acciaio inox, IP69K.

FR

UNCHAINED ENGINEERING
Nous sommes tournés vers l'avenir, depuis toujours

Notre avenir a commencé il y a plus de 50 ans, au cœur de la Vallée des moteurs italienne. Depuis, nous cultivons quelques idées fondamentales : innovation, amélioration constante, construction sous l'enseigne de l'excellence.

Mais pas seulement. Depuis toujours, nous sommes convaincus qu'un excellent produit ne s'obtient qu'avec un excellent processus. La qualité n'est pas un bout de papier, mais une passion qui nous guide à chaque instant. Voilà pourquoi nos certifications sont la garantie réelle de notre excellence.

Notre production est conforme aux exigences de la norme ISO 9001:2015. De plus, toute la gamme de nos produits a obtenu la certification cCSAus, tant pour le marché canadien que pour le marché américain. Grâce aux solutions de construction et aux composants employés, nous avons obtenu les degrés de protection IP65, IP67 et, avec la nouvelle série en acier inoxydable, IP69K.

DE

UNCHAINED ENGINEERING
Zukunft findet bei uns jetzt statt – und zwar schon immer

Unsere Zukunft begann vor mehr als 50 Jahren im Herzen des italienischen Motor Valley. Seitdem verfolgen wir mit Beständigkeit drei Schlüsselkonzepte: Innovation, kontinuierliche Verbesserung und höchste Fertigungsqualität.

Doch das ist noch nicht alles. Wir sind seit jeher davon überzeugt, dass Spitzenprodukte nur durch höchste Prozessqualität zu erzielen sind. Qualität existiert bei uns nicht nur auf dem Papier, sondern ist eine Leidenschaft, die uns als Leitbild in jeder Situation dient. Darum sind auch unsere Zertifizierungen ein Garant für herausragende Leistungen.

Unsere Produktion erfüllt die Anforderungen der ISO-Norm 9001:2015. Zudem trägt unsere gesamte Produktpalette das Zeichen cCSAus und ist somit sowohl für den kanadischen als auch den US-amerikanischen Markt zugelassen. Dank unserer bautechnischen Lösungen und verwendeten Komponenten entsprechen unsere Produkte den Schutzarten IP65, IP67 und, mit unserer neuen Edelstahlserie, auch IP69K.

ES

UNCHAINED ENGINEERING
Vivimos en el futuro, desde siempre

Nuestro futuro comenzó hace más de 50 años, en el centro del Motor Valley italiano. Desde entonces, hemos cultivado algunas ideas clave: innovación, mejora constante y excelencia de fabricación.

Pero hay más. Siempre hemos estado convencidos de que la excelencia del producto solo se obtiene con la excelencia del proceso. La calidad no es un trozo de papel. Es una pasión que nos guía en todo momento. Por eso, nuestras certificaciones son garantía de una excelencia auténtica.

Nuestra producción cumple con los requisitos de la norma ISO 9001:2015. Además, toda nuestra gama de productos ha obtenido la marca cCSAus, tanto para el mercado canadiense como para el estadounidense. Gracias a las soluciones constructivas y los componentes utilizados, hemos obtenido los grados de protección IP65, IP67 y, por último, con la nueva serie de acero inoxidable, el IP69K.

READY FOR EVERYTHING

Our motors are tough, and they withstand everything, such as sanitization procedures with aggressive products; high-pressure and high-temperature washes; lengthy immersions in liquids; and contact with chemical agents.

Plants design for the treatment of food, pharmaceutical, medical, cosmetic, and chemical products must comply with the principles and guidelines of Hygienic Design.

That's why we pay great attention to contact surfaces; to geometries used to prevent substances from accumulating; to easy and safe washing and sanitizing procedures; to necessary adjustments on fixed or moving joints; and on welded parts.

CRITICAL ENVIRONMENTS ARE OUR NATURAL HABITAT

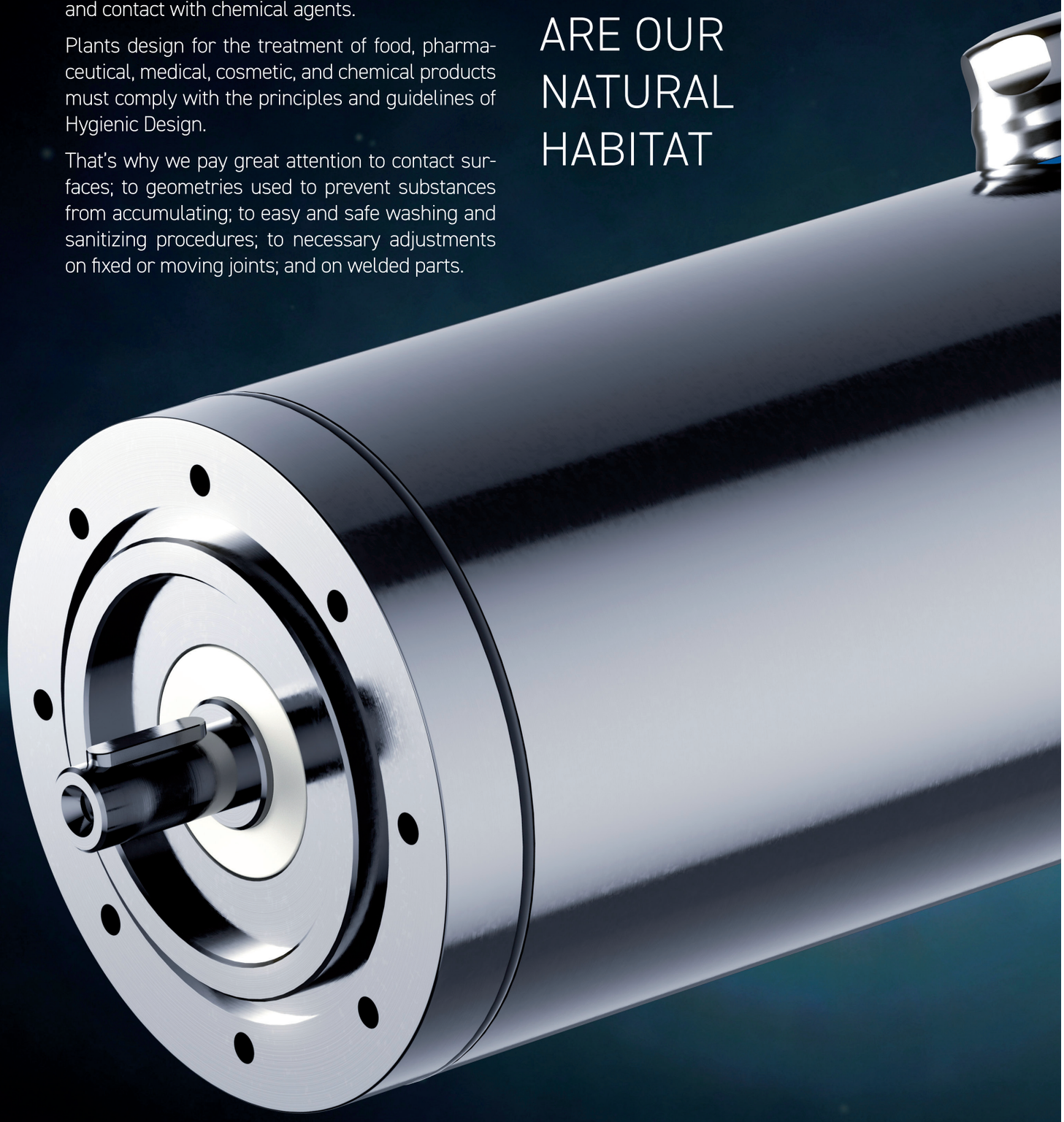

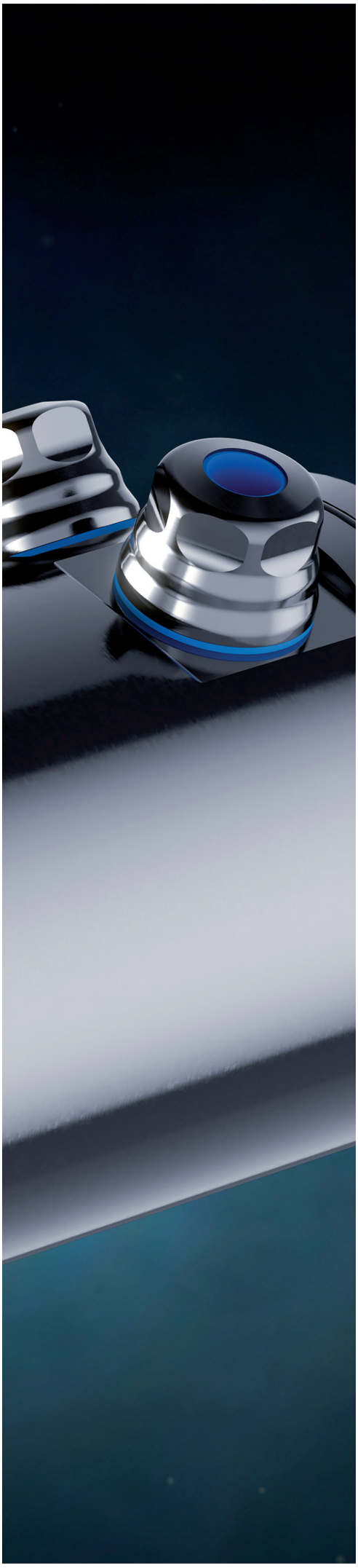

IT

PRONTI A TUTTO
Gli ambienti critici sono il nostro habitat naturale.

I nostri motori sono tipi duri, sopportano tutto: igienizzazione con prodotti aggressivi, lavaggi con acqua ad alte pressioni e alte temperature, immersione prolungata in liquidi, contatto con agenti chimici.

Gli impianti di trattamento per prodotti alimentari, farmaceutici, medicali, cosmetici e chimici richiedono una progettazione secondo i principi e le linee guida dell'Hygienic Design.

Ecco perché assicuriamo grande attenzione alle superfici di contatto, alle geometrie utilizzate per evitare accumuli di sostanze, alla facilità e sicurezza nei lavaggi e sanificazioni, agli accorgimenti necessari sulle giunzioni fisse e mobili e sulle parti saldate.

FR

PRÊTS À TOUT
Les milieux critiques sont notre habitat naturel.

Nos moteurs sont robustes et supportent tout : la désinfection avec des produits agressifs, les lavages avec de l'eau sous haute pression et à haute température, l'immersion prolongée dans des liquides, le contact avec des agents chimiques.

Les installations de traitement pour produits alimentaires, pharmaceutiques, médicaux, cosmétiques et chimiques demandent une conception respectant les principes et les lignes directrices du design hygiénique.

Voilà pourquoi nous portons une attention particulière aux surfaces de contact, aux géométries utilisées pour éviter l'accumulation de substances, à la facilité et à la sécurité durant les lavages et les désinfections, aux précautions nécessaires pour les jonctions fixes et mobiles et les parties soudées.

DE

FÜR ALLES BEREIT
Kritische Umgebungsbedingungen sind unser natürliches Habitat.

Unsere Motoren sind hart im Nehmen, sie halten alles aus: Reinigung mit ätzenden Produkten, Reinigung unter Hochdruck und bei hohen Temperaturen, längeres Eintauchen in Wasser, Kontakt mit Chemikalien.

Die Gestaltung von Betriebsanlagen in der Lebensmittel-, Pharma-, Medizin-, Kosmetik- und Chemieindustrie muss den Grundsätzen und Richtlinien des Hygienic Design entsprechen.

Daher messen wir folgenden Aspekten große Bedeutung bei: Kontaktoberflächen, spezielle Geometrien zur Vermeidung von Stoffansammlungen, leichte und sichere Reinigung und Desinfektion sowie notwendige Maßnahmen an festen und beweglichen Verbindungen und Schweißteilen.

ES

LISTOS PARA TODO
Los ambientes críticos son nuestro hábitat natural.

Nuestros motores son unos tipos duros, lo soportan todo: higienización con productos agresivos, lavados con agua a alta presión y a altas temperaturas, inmersión prolongada en líquidos, contacto con agentes químicos.

Las plantas para el tratamiento de productos alimentarios, farmacéuticos, médicos, cosméticos y químicos exigen un diseño acorde con los principios y las directrices del Hygienic Design.

Por ello, ponemos una gran atención en las superficies de contacto, en las geometrías utilizadas para evitar acumulaciones de sustancias, en la facilidad y la seguridad del lavado y de la desinfección, así como en las medidas adoptadas en las uniones fijas y móviles y en las partes soldadas.

mini motor®
MECHATRONIC SOLUTIONS

IT **CATALOGO CLEAN**
EN CLEAN CATALOG
DE CLEAN KATALOG
FR CATALOGUE CLEAN
ES CATALOGO CLEAN

RoHS Compliance

CE

c UL us

c SA us

QUALITY SYSTEM CERTIFICATION DNV·GL ISO 9001

INDICE / INDEX / INHALT / TABLE DES MATIERES / ÍNDICE

L'AZIENDA / THE COMPANY / DIE FIRME / L'ENTREPRISE / LA EMPRESA 3

DATI PER ORDINAZIONE / ORDERING DETAILS / BESTELLDATEN
DONNEES POUR LA COMMANDE / DATOS PARA PEDIDO 12

DATI TECNICI MOTORI / MOTOR TECHNICAL DATA / MOTOR TECHNISCHE DATEN
MOTEUR DONNÉES TECHNIQUES / DATOS TÉCNICOS MOTOR 14

IP67

ACF

IT **MOTORIDUTTORE COASSIALE AD INGRANAGGI IP67**
EN COAXIAL GEARED MOTOR WITH GEAR PAIRS IP67
DE KOAXIALER GETRIEBEMOTOR MIT STIRNRADSAT IP67 15
FR MOTOREDUCTEUR COAXIAL A ENGRENAGES IP67
ES MOTOR REDUCTOR COAXIAL DE ENGRANAJES IP67

IP67

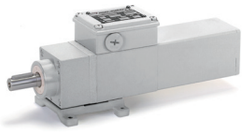

ACEF

MOTORIDUTTORE COASSIALE AD INGRANAGGI CON RIDUTTORE EPICICLOIDALE IP67
COAXIAL GEARED MOTOR WITH GEAR PAIRS IP67
KOAXIALER GETRIEBEMOTOR MIT STIRNRADSAT IP67 18
MOTOREDUCTEUR COAXIAL A ENGRENAGES IP67
MOTOR REDUCTOR COAXIAL DE ENGRANAJES IP67

IP67

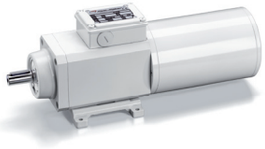

PAF

MOTORIDUTTORE COASSIALE AD INGRANAGGI IP67
COAXIAL GEARED MOTOR WITH GEAR PAIRS IP67
KOAXIALER GETRIEBEMOTOR MIT STIRNRADSAT IP67 21
MOTOREDUCTEUR COAXIAL A ENGRENAGES IP67
MOTOR REDUCTOR COAXIAL DE ENGRANAJES IP67

IP67

PAEF

MOTORIDUTTORE COASSIALE AD INGRANAGGI CON RIDUTTORE EPICICLOIDALE IP67
COAXIAL GEARED MOTOR WITH GEAR PAIRS IP67
KOAXIALER GETRIEBEMOTOR MIT STIRNRADSAT IP67 24
MOTOREDUCTEUR COAXIAL A ENGRENAGES IP67
MOTOR REDUCTOR COAXIAL DE ENGRANAJES IP67

IP67

MCF

MOTORIDUTTORE A VITE SENZA FINE IP67
WORM GEAR MOTOR WITH GEAR PAIRS IP67
SCHNECKENGETRIEBEMOTOR MIT STIRNRADSAT IP67 27
MOTOREDUCTEUR A VIS SANS FIN A ENGRENAGES IP67
MOTOR REDUCTOR CON TORNILLO SIN FIN DE ENGRANAJES IP67

IP67

MCEF

MOTORIDUTTORE A VITE SENZA FINE CON RIDUTTORE EPICICLOIDALE IP67
WORM GEAR MOTOR WITH GEAR PAIRS IP67
SCHNECKENGETRIEBEMOTOR MIT STIRNRADSAT IP67 31
MOTOREDUCTEUR A VIS SANS FIN A ENGRENAGES IP67
MOTOR REDUCTOR CON TORNILLO SIN FIN DE ENGRANAJES IP67

IP67

PCF

IT **MOTORIDUTTORE A VITE SENZA FINE IP67**
EN WORM GEAR MOTOR WITH GEAR PAIRS IP67
DE SCHNECKENGETRIEBEMOTOR MIT STIRNRADSAT IP67
FR MOTOREDUCTEUR A VIS SANS FIN A ENGRENAGES IP67
ES MOTOR REDUCTOR CON TORNILLO SIN FIN DE ENGRANAJES IP67 — 35

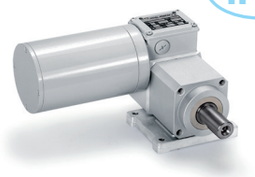

IP67

PCEF

MOTORIDUTTORE A VITE SENZA FINE CON RIDUTTORE EPICICLOIDALE IP67
WORM GEAR MOTOR WITH GEAR PAIRS IP67
SCHNECKENGETRIEBEMOTOR MIT STIRNRADSAT IP67
MOTOREDUCTEUR A VIS SANS FIN A ENGRENAGES IP67
MOTOR REDUCTOR CON TORNILLO SIN FIN DE ENGRANAJES IP67 — 38

IP67

XCF

MOTORIDUTTORE A VITE SENZA FINE IP67
WORM GEAR MOTOR WITH GEAR PAIRS IP67
SCHNECKENGETRIEBEMOTOR MIT STIRNRADSAT IP67
MOTOREDUCTEUR A VIS SANS FIN A ENGRENAGES IP67
MOTOR REDUCTOR CON TORNILLO SIN FIN DE ENGRANAJES IP67 — 41

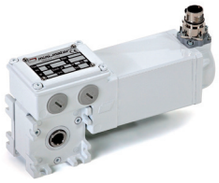

IP67

MCFBS

MOTORIDUTTORE A VITE SENZA FINE IP67
WORM GEAR MOTOR WITH GEAR PAIRS IP67
SCHNECKENGETRIEBEMOTOR MIT STIRNRADSAT IP67
MOTOREDUCTEUR A VIS SANS FIN A ENGRENAGES IP67
MOTOR REDUCTOR CON TORNILLO SIN FIN DE ENGRANAJES IP67 — 44

IP67

MCEFBS

MOTORIDUTTORE A VITE SENZA FINE CON RIDUTTORE EPICICLOIDALE IP67
WORM GEAR MOTOR WITH GEAR PAIRS IP67
SCHNECKENGETRIEBEMOTOR MIT STIRNRADSAT IP67
MOTOREDUCTEUR A VIS SANS FIN A ENGRENAGES IP67
MOTOR REDUCTOR CON TORNILLO SIN FIN DE ENGRANAJES IP67 — 47

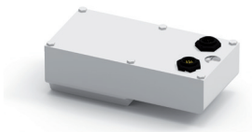

IP67

DRF

DRIVE DIGITALE PER MOTORI ASINCRONI TRIFASE.
DIGITAL DRIVE for asynchronous three-phase motors up to 0,27 kw.
DIGITALDRIVE fur drehstrom-asynchron motoren bis zu 0.27kW
DIGITAL DRIVE pour moteurs asinchrones thiphasé jusqu'à 0.27 kW
DIGITAL DRIVE par motores asínchronos trifásicos de hasta 0,27 kW — 50

IP67

DRF-BUS

DRIVE DIGITALE FIELD-BUS PER MOTORI ASINCRONI TRIFASE.
DIGITAL DRIVE FIELD-BUS for asynchronous three-phase motors.
DIGITALDRIVE FIELD-BUS fur drehstrom-asynchron motoren.
DIGITAL DRIVE FIELD-BUS pour moteurs asinchrones thiphasé.
DIGITAL DRIVE FIELD-BUS par motores asínchronos trifásicos. — 53

IP69K

AMSS

IT **SERVOMOTORE BRUSHLESS IN ACCIAIO INOX**
EN STAINLESS STEEL BRUSHLESS SERVOMOTOR
DE BRUSHLESS-SERVOMOTOR AUS EDELSTAHL 56
FR SERVOMOTEUR BRUSHLESS EN ACIER INOX
ES SERVOMOTOR BRUSHLESS DE ACIERO INOXIDABLE

IP69K

PCFSS

MOTORIDUTTORE BRUSHLESS A VITE SENZA FINE IN ACCIAIO INOX
STAINLESS STEEL BRUSHLESS WORMSCREW GEARMOTOR
SCHNECKENGETRIEBEMOTOR AUS EDELSTAHL 58
MOTOREDUCTEUR BRUSHLESS À VIS SANS FIN EN ACIER INOX
MOTORREDUCTOR BRUSHLESS DE TORNILLO SIN FIN DE ACERO INOXIDABLE

IP69K

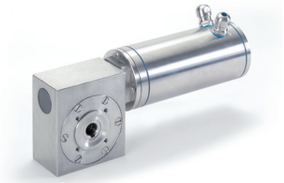

XCFSS

MOTORIDUTTORE BRUSHLESS A VITE SENZA FINE IN ACCIAIO INOX
STAINLESS STEEL BRUSHLESS WORMSCREW GEARMOTOR
SCHNECKENGETRIEBEMOTOR AUS EDELSTAHL 61
MOTOREDUCTEUR BRUSHLESS À VIS SANS FIN EN ACIER INOX
MOTORREDUCTOR BRUSHLESS DE TORNILLO SIN FIN DE ACERO INOXIDABLE

IP69K

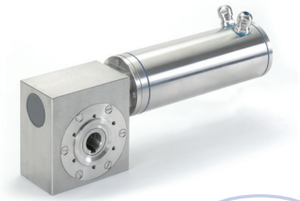

SXCFSS

MOTORIDUTTORE BRUSHLESS A VITE SENZA FINE IN ACCIAIO INOX
STAINLESS STEEL BRUSHLESS WORMSCREW GEARMOTOR
SCHNECKENGETRIEBEMOTOR AUS EDELSTAHL 64
MOTOREDUCTEUR BRUSHLESS À VIS SANS FIN EN ACIER INOX
MOTORREDUCTOR BRUSHLESS DE TORNILLO SIN FIN DE ACERO INOXIDABLE

IP69K

AMSSE 70

MOTORIDUTTORE BRUSHLESS EPICICLOIDALE IN ACCIAIO INOX
STAINLESS STEEL PLANETARY GEAR MOTOR
PLANETENGETRIEBEMOTOR AUS EDELSTAHL 67
MOTORÉDUCTEUR ÉPICYCLOÏDAL EN ACIER INOX
MOTORREDUCTOR EPICICLOIDAL DE ACERO INOXIDABLE

IP69K

AMSSE 90

MOTORIDUTTORE BRUSHLESS EPICICLOIDALE IN ACCIAIO INOX
STAINLESS STEEL PLANETARY GEAR MOTOR
PLANETENGETRIEBEMOTOR AUS EDELSTAHL 69
MOTORÉDUCTEUR ÉPICYCLOÏDAL EN ACIER INOX
MOTORREDUCTOR EPICICLOIDAL DE ACERO INOXIDABLE

IP69K

AMSSE 110

MOTORIDUTTORE BRUSHLESS EPICICLOIDALE IN ACCIAIO INOX
STAINLESS STEEL PLANETARY GEAR MOTOR
PLANETENGETRIEBEMOTOR AUS EDELSTAHL 71
MOTORÉDUCTEUR ÉPICYCLOÏDAL EN ACIER INOX
MOTORREDUCTOR EPICICLOIDAL DE ACERO INOXIDABLE

MINIACTION 200

IT **AZIONAMENTO DIGITALE (INVERTER / DRIVE STANDARD)**
EN DIGITAL DRIVING GEAR (INVERTER / DRIVE STANDARD)
DE DIGITALANTRIEB (INVERTER / DRIVE STANDARD) 73
FR ACTIONNEUR NUMERIQUE (INVERTER / DRIVE STANDARD)
ES ACCIONAMIENTO DIGITAL (INVERTER / DRIVE STANDARD)

MINIACTION 300

AZIONAMENTO DIGITALE (INVERTER / DRIVE PLUS)
DIGITAL DRIVING GEAR (INVERTER / DRIVE PLUS)
DIGITALANTRIEB (INVERTER / DRIVE PLUS) 73
ACTIONNEUR NUMERIQUE (INVERTER / DRIVE PLUS)
ACCIONAMIENTO DIGITAL (INVERTER / DRIVE PLUS)

MINIACTION 400

AZIONAMENTO DIGITALE (INVERTER STANDARD)
DIGITAL DRIVING GEAR (INVERTER STANDARD)
DIGITALANTRIEB (INVERTER STANDARD) 73
ACTIONNEUR NUMERIQUE (INVERTER STANDARD)
ACCIONAMIENTO DIGITAL (INVERTER STANDARD)

MINIACTION 500

AZIONAMENTO DIGITALE (INVERTER PLUS)
DIGITAL DRIVING GEAR (INVERTER PLUS)
DIGITALANTRIEB (INVERTER PLUS) 73
ACTIONNEUR NUMERIQUE (INVERTER PLUS)
ACCIONAMIENTO DIGITAL (INVERTER PLUS)

COEFFICENTI DI SERVIZIO / SERVICE COEFFICENTS / BETRIEBSFAKTOR COEFFICIENTS DE SERVICE / COEFICIENTES DE SERVICIO 76

MASSIMO CARICO CONSENTITO SULL'ALBERO / MAXIMUM LOAD ON THE SLOW SHAFT / MAX. ZULÄSSIGE BELASTUNG DER ABTRIEBSWELLE / CHARGE MAXIMALE ADMISE SUR L'ARBRE / CARGA MÁXIMA CONSENTIDA SOBRE EL EJE 77

DATI PER ORDINAZIONE / ORDERING DETAILS / BESTELLDATEN
DONNEES POUR LA COMMANDE / DATOS PARA PEDIDO

SCHEMA DA COMPILARE PER L'ORDINAZIONE
FORM TO BE FILLED-IN TO PLACE AN ORDER
AUSZUFÜLLENDES BESTELLFORMULAR
SCHÉMA À REMPLIR POUR PASSER COMMANDE
ESQUEMA PARA RELLENAR EL PEDIDO

00	01	02	03	04

04) FORMA DI ATTACCO
04) COUPLING
04) ANSCHLUSSFORM
04) FORME D'ATTELAGE
04) FORMA DE ACOPLAMIENTO

03) RAPPORTO DI RIDUZIONE
03) REDUCTION RATIO MOTOR
03) UNTERSETZUNGSVERHÄLTNIS
03) RAPPORT DE RÉDUCTION
03) RELACIÓN DE REDUCCIÓN

02) MOTORIZZAZIONE
02) MOTOR
02) ANTRIEB
02) MOTORISATION
02) MOTORIZACIÓN

01) TIPO MOTORE/MOTORIDUTTORE
01) TYPE OF MOTOR/GEAR MOTOR
01) MOTOR / GETRIEBEMOTORTYP
01) TYPE DE MOTEUR / MOTORÉDUCTEUR
01) TIPO MOTOR / MOTORREDUCTOR

00) DR / INVERTER INTEGRATO
00) DR / INVERTER INTEGRATED
00) DR / INVERTER ANTRIEB
00) DR / INVERTER INTÉGRÉ
00) DR / INVERTER INTEGRADO

ESEMPI / EXAMPLES / BEISPIELE / EXEMPLES / EJEMPLOS

DR	MCF	2T2	20	B5/S

Esempio 1 - DR MCF 2T2 20 B5/S: motoriduttore a vite senza fine con azionamento integrato, autofrenante, motore trifase, i = 20, flangiato in esecuzione sinistra

Example 1 - DR MCF 2T2 20 B5/S: worm gear motor with integrated drive, self-braking, three-phase motor, i = 20, flanged in left-hand version

Beispiel 1- DR MCF 2T2 20 B5/S: Schneckengetriebemotor mit integriertem antrieb, selbstbremsend, Drehstrommotor, i = geflanscht in linker Ausführung

Exemple 1 - DR MCF 2T2 20 B5/S: motoréducteur à vis sans fin à contrôleur intégré, autofreinant, moteur triphasé, i = 20, à bride en éxécution à gauche

Ejemplo 1 - DR MCF 2T2 20 B5/S: motorreductor con tornillo sin fin con accionamiento integrado, autofrenante, motor trifásico, i = 20, con bridas en ejecución izquierda

IT LEGENDA

00) OPTIONAL: AZIONAMENTO

01) TIPO MOTORE/MOTORIDUTTORE: ACF, ACEF, PAF, PAEF, PACEF, MCF, MCEF, PCF, PCEF, XC, MCFBS, MCEFBS, AMSS, PCFSS, XCFSS, SXCFSS, AMSSE70, AMSSE90, AMSSE110.

02) MOTORIZZAZIONE: Per i vari tipi di motorizzazione si veda all'interno del catalogo.

03) RAPPORTO DI RIDUZIONE: I rapporti disponibili per ogni tipo di motoriduttore sono riportati nei dati tecnici.

04) FORMA DI ATTACCO B3, B3/S, B3/D, B5, B5/S, B5/D, B14

NOTA: eventuali altre esecuzioni speciali devono essere indicate con descrizione dettagliata come, per esempio:
- collegamento elettrico a triangolo per motori trifase - tensioni e frequenze particolari - protettore termico separato - esecuzione a norme UL/CSA - alberi lenti speciali - varistori collegati in morsettiera - lubrificazioni speciali per alte o basse temperature - altre esecuzioni speciali.

EN KEY

00) OPTIONAL: DRIVE

01) TYPE OF GEAR MOTOR: ACF, ACEF, PAF, PAEF, PACEF, MCF, MCEF, PCF, PCEF, XC, MCFBS, MCEFBS, AMSS, PCFSS, XCFSS, SXCFSS, AMSSE70, AMSSE90, AMSSE110.

02) MOTOR: Consult the catalogue for the various motor types.

03) REDUCTION RATIO: the ratios available for each type of gear motor are given in the technical data.

04) COUPLING: B3, B3/S, B3/D, B5, B5/S, B5/D, B14

NOTE: include a detailed description to order any other special executions, for example: - Delta connection for 3-phase motors - Special voltages and frequencies - Independent thermal protection device - Execution in compliance with UL/CSA - Special slow shafts - Varistors connected in the terminal board - Special lubrication systems for high or low temperatures - Other special versions.

DE LEGENDE

00) OPTIONAL: ANTRIEB

01) GETRIEBEMOTORTYP: ACF, ACEF, PAF, PAEF, PACEF, MCF, MCEF, PCF, PCEF, XC, MCFBS, MCEFBS, AMSS, PCFSS, XCFSS, SXCFSS, AMSSE70, AMSSE90, AMSSE110.

02) ANTRIEB: Die verschiedenen Antriebstypen entnehmen Sie bitte dem Katalog.

03) UNTERSETZUNGSVERHÄLTNIS: Die für die einzelnen Getriebemotoren verfügbaren Verhältnisse sind in den Technischen Daten aufgeführt.

04) ANSCHLUSSFORM B3, B3/S, B3/D, B5, B5/S, B5/D, B14

ANMERKUNG: Eventuelle andere Sonderausführungen müssen detailliert beschrieben werden, wie zum Beispiel: - Dreieckschaltung für Dreiphasenmotoren - Sonderspannungen und -frequenzen - Separater Überlastungsschutz - Ausführen gemäß UL/CSA-Normen - Langsam laufende Welle in Spezialausführungen - Im Klemmenbrett angeschlossene Varistoren - Spezialschmierung für hohe oder niedrige Temperaturen - Andere Sonderausführungen

FR LEGENDE

00) OPTIONS: CONTRÔLEUR

01) TYPE MOTORÉDUCTEUR: ACF, ACEF, PAF, PAEF, PACEF, MCF, MCEF, PCF, PCEF, XC, MCFBS, MCEFBS, AMSS, PCFSS, XCFSS, SXCFSS, AMSSE70, AMSSE90, AMSSE110.

02) MOTORISATION: pour les différents types de motorisation, consulter le catalogue.

03) RAPPORT DE RÉDUCTION: les rapports disponibles pour chaque type de motoréducteur sont indiqués dans les tableaux des données técniques.

04) FORME DE CONSTRUCTION B3, B3/S, B3/D, B5, B5/S, B5/D, B14

NOTEZ BIEN: d'autres éxecutions spéciales possibles selon cahier de charge, par exemple: - branchement électrique en triangle pour moteurs triphasés - tensions et fréquences particulières - protection térmique separée - exécution aux normes UL/CSA - arbres lents spéciaux - varistors connectés à la boîte à bornes - lubrifications spêciales pour hautes ou basses températures - autres exécutions spéciales.

ES LEYENDA

00) OPCIÓN: ACCIONAMIENTO

01) TIPO MOTORREDUCTOR: ACF, ACEF, PAF, PAEF, PACEF, MCF, MCEF, PCF, PCEF, XC, MCFBS, MCEFBS, AMSS, PCFSS, XCFSS, SXCFSS, AMSSE70, AMSSE90, AMSSE110.

02) MOTORIZACIÓN: para los varios tipos de motor véase el catálogo.

03) RELACIÓN DE REDUCCIÓN: las relaciones disponibles para cada tipo de motorreductor se indican en los datos técnicos.

04) FORMA DE ACOPLAMIENTO B3, B3/S, B3/D, B5, B5/S, B5/D, B14.

NOTA: eventuales otras ejecuciones especiales se deben indicar con una descripción detallada, como por ejemplo: - conexión eléctrica en triángulo para motores trifásicos - tensiones y frecuencias especiales - protector térmico separado - ejecución según normas UL/CSA - ejes de salida especiales - varistores conectados en terminal de conexiones - lubricaciones especiales para altas o bajas temperaturas - otras ejecuciones especiales.

DATI TECNICI MOTORI / MOTOR TECHNICAL DATA / MOTOR TECHNISCHE DATEN MOTEUR DONNÉES TECHNIQUES / DATOS TÉCNICOS MOTOR

TRIFASE / THREE PHASE / DREHSTROMMOTOR / TRIPHASE / TRIFÁSICOS

Tipo Type Typ Type Tipo	**Potenza resa** Delivered power Abgegebene Leistung Puissance développée Potencia entregada	**Giri nominali** Nominal speed Nenndrehzahl Tours nominaux Revoluciones nominales	**Coppia spunto** Starting torque Anlaufdrehmoment Couple de démarrage Par al arranque	**Coppia nominale** Rated torque Nenndrehmoment Couple nominal Par nominal	**Tensione** Voltage Spannung Voltage Tensión		**Corrente** Current Strom Courant Intensidad		**Fattore di potenza** Power factor Leistungsfaktor Facteur de puissance Factor de potencia
	W	**rpm**	**Nm**	**Nm**	**Vac - 50 Hz**		**A**		**Cos φ**
2T2	31	2600	0,51	0,11	230 Δ	400 Y	0,30 Δ	0,17 Y	0,67
3T2	88	2600	0,80	0,32	230 Δ	400 Y	0,43 Δ	0,25 Y	0,75
4T2	130	2600	1	0,48	230 Δ	400 Y	0,65 Δ	0,38 Y	0,77
5T2	290	2800	4,4	0,98	230 Δ	400 Y	1,56 Δ	0,90 Y	0,63

BRUSHLESS

	W	**rpm**	**Nm**	**Nm**	**Vac - 50 Hz**	**A**	**Cos φ**
55/50	94	3000	1,5	0,3	230	0,67	-
80/50	180	3000	3,6	0,58	230	1,40	-
80/100	345	3000	6,9	1,1	230	2,50	-
104/M	740	3000	7,1	2,35	230	3,70	-

ACF

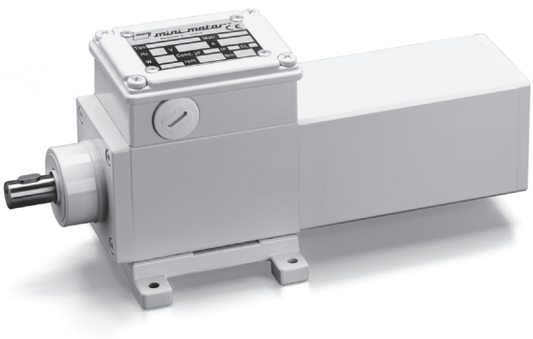

IP67

IT **N.B. Per una corretta scelta del motoriduttore si consiglia di attenersi alle tabelle riportate a fine catalogo.**
Per i giri motore a carico riferirsi alla relativa tabella ad inizio catalogo.

EN **N.B.** For the correct choice of the gearmotor please refer to the tables at the end of the catalogue.
For the motor revs under load to refer at the beginning of catalogue.

DE **ANMERKUNG.** Für die richtige Wahl des Getriebemotors wird empfohlen die Tabellen am Ende des Katalogs zu beachten.
Für die Motordrehzahl unter Belastung vgl. Anfang des Katalogs.

FR **N.B.** Pour un choix correct du motoréducteur il est conseillé de consulter les tableaux techniques à la fin du catalogue.
Pour le nombre de tours moteur en charge consulter la table dans la première partie du catalogue.

ES **N.B.** Para una selecction correcta del motorreductor se aconseja ajustarse a las tablas presentadas al final del catalogo.
Para las revoluctiones del motor bajo carga, hàgase referencia a la tabla en la primera parte del catalogo.

IT **MOTORIDUTTORE COASSIALE AD INGRANAGGI**
MOTORE: Asincrono trifase a 2 poli, totalmente chiuso. Protettore termico di sicurezza incorporato. Avvolgimento classe H secondo norme CEI EN 60034-1. Protezione IP67 standard secondo norme CEI EN 60529.
RIDUTTORE: con carcassa in alluminio pressofuso. Ingranaggi cementati e temperati con relative alberi ruotanti su cuscinetti a rulli, albero d'uscita in acciaio INOX (optional). Lubrificazione con olio speciale a lunga durata (atossico).
Anelli di tenuta in gomma speciale per alte temperature. 15 rapporti di riduzione disponibili (i), da 7,4 a 441,9. Coppie in uscita da 0,8 a 5 Nm. Versioni B3 o B5.
Verniciatura bianca epoxy protettiva.
Specificare SEMPRE ambiente applicativo.
PRODOTTI PERSONALIZZATI SU RICHIESTA.

EN **COAXIAL GEARMOTORS**
MOTOR: Asynchronous three-phase motor with 2 poles, totally Class H winding in accordance with CEI EN 60034-1. IP67 standard protection in accordance with CEI EN 60529.
GEAR UNIT: With casing in die-cast aluminium. Case-hardened and hardened bearings, output shaft in stainless steel on request. Lubrication with long-lasting oil (no toxic). Sealing rings made in special 15 gear ratios (i) available, from 7,4 to 441,9. Rated torque from 0,8 to 5 Nm. Version B3 or B5.
White epoxy protective coating.
ALWAYS specify application environments.
CUSTOMIZED PRODUCT ON REQUEST.

DE **KOAXIAL-STIRNRADGETRIEBEMOTOR**
MOTOR: 2-poliger, vollkommen geschlossener Asynchron-Drehstrommotor.
Thermoschutzschalter. Wicklung der Klasse H gemäß CEI EN 60034-1. Standard-Schutzart IP67 gemäß CEI EN 60529.
GETRIEBE: Mit Alu-Druckguss-Gehäuse. Einsatzgehärtete und gehärtete Zahnräder mit auf Rollenlagern laufenden Wellen, Ausgangswelle auf Anfrage aus rostfreiem Stahl. Schmierung mit speziellem Langzeitöl. Hitzebeständige Spezialdichtungen. 15 Übersetzungsverhältnisse von 7,4 bis 441,9 möglich. Nenndrehmoment von 0,8 bis 5 Nm. Ausführung B3 oder B5.
Weißem Epoxid schutzschicht.
Geben Sie IMMER die Anwendungsumgebung an.
SPEZIELLE PRODUKTE AUF ANFRAGE.

FR **MOTORÉDUCTEURS COAXIAUX À ENGRENAGES**
MOTEUR: moteur asynchrone triphasé 2 pôles en exécution fermée. Protection thermique. Bobinage classe H selon norme CEI EN 60034-1.Protection IP67 selon norme CEI EN 60529.
REDUCTEUR: carcasse en aluminium coulé sous pression. Engranages cémentés/trempés avec arbres roulant sur paliers à billes et aiguilles,arbre de sortie en acier inoxydable sur demande. Lubrification par huile spéciale longue durée. Bagues d'étanchéité en élastomère de couleur blanche résistant à la température. 15 rapports de réduction disponibles,de 7,4 à 441,9. Couple nominal de 0,8 à 5 N.m.Versions B3 ou B5.
Peinture époxy de couleur blanche.
TOUJOURS préciser les conditions de service.
VERSIONS SPECIALES SUR DEMANDE.

ES **MOTORREDUCTORES COAXIALES DE ENGRANAJES**
MOTOR: asíncrono trifásico de 2 polos, totalmente protegido. Seguridad térmica. Devanado de clase H conforme a CEI EN 60034-1. Grado de protección IP67 estándar conforme a CEI EN 60529.
REDUCTOR: con carcasa de aluminio inyectado. Carcasa templada y engranajes templados con ejes montados sobre cojinetes de rodillos, (bajo demanda eje de salida de acero inoxidable). Lubricación con aceite de larga duración (no tóxico). Anillos herméticos fabricados con goma blanca especial para altas temperaturas. Disponibles 15 relaciones de engranajes (i), de 7,4 a 441,9. Par nominal entre 0,8 y 5 Nm. Versión B3 o B5.
Capa de protección Blanco epoxi.
SIEMPRE especificar entornos de aplicaciones.
PRODUCTOS ESPECIALES BAJO PEDIDO.

ACF

CUSTOMIZED SOLUTIONS ON REQUEST

Tipo Type Typ Type Tipo	**Rapporto** Ratio Übersetzungs-verhältnis Rapport Relación	**Potenza resa** Delivered power Abgegebene Leistung Puissance développée Potencia entregada	**Giri uscita a vuoto** Output r.p.m. no-load Ausgangsdrehzahl unbelastet Tours à la sortie à vide Revoluciones salida sin carga	**Coppia nominale** Rated torque Nenndrehmoment Couple nominal Par nominal	**Tensione** Voltage Spannung Voltage Tensión		**Corrente** Current Strom Courant Intensidad	
	i	**W**	**rpm**	**Nm**	**Vac - 50 Hz**		**A**	
ACF2T2	7,4	31	378	0,8	230Δ	400 Y	0,30Δ	0,17 Y
ACF2T2	10,17	31	275	1,1	230Δ	400 Y	0,30Δ	0,17 Y
ACF2T2	13,32	31	210	1,5	230Δ	400 Y	0,30Δ	0,17 Y
ACF2T2	17,76	31	157	1,9	230Δ	400 Y	0,30Δ	0,17 Y
ACF2T2	24,4	31	114	2,6	230Δ	400 Y	0,30Δ	0,17 Y
ACF2T2	31,9	31	87	3,4	230Δ	400 Y	0,30Δ	0,17 Y
ACF2T2	42,6	31	65	4,4	230Δ	400 Y	0,30Δ	0,17 Y
ACF2T2	58,6	31	47	5*	230Δ	400 Y	0,30Δ	0,17 Y
ACF2T2	76,7	31	36	5*	230Δ	400 Y	0,30Δ	0,17 Y
ACF2T2	102,3	31	27	5*	230Δ	400 Y	0,30Δ	0,17 Y
ACF2T2	140,6	31	19,9	5*	230Δ	400 Y	0,30Δ	0,17 Y
ACF2T2	184	31	15	5*	230Δ	400 Y	0,30Δ	0,17 Y
ACF2T2	245,5	31	11,4	5*	230Δ	400 Y	0,30Δ	0,17 Y
ACF2T2	337,5	31	8,2	5*	230Δ	400 Y	0,30Δ	0,17 Y
ACF2T2	441,9	31	6,3	5*	230Δ	400 Y	0,30Δ	0,17 Y

IT **(*) - I valori relativi alla coppia contrassegnati con l'asterisco non devono assolutamente essere superati, in quanto, con i rapporti elevati, la potenza motore è notevolmente superiore alla portata del riduttore.**

EN (*) - Under no circumstances should the torque values marked with an asterisk be exceeded, as for the higher gear ratios the motor power is considerably higher than the capacity of the gear unit.

DE *(*) - Die mit einem Stern bezeichneten Drehmomente dürfen keinesfalls überschritten werden, da bei hohen Übersetzungen die Motorleistung viel höher als die zulässige Belastung des Getriebes ist.*

FR (*) - Les valeurs correspondants au couple, marquées par un astérisque, ne doivent absolument pas être dépassés car, en cas des rapports élevés, la puissance du moteur et considérablement supérieure à la capacité du réducteur.

ES *(*) - Los valores referentes al par marcados con el asterisco, no se deben en absoluto superar, ya que, con las altas relaciones, la potencia del motor es notablemente mayor que la capacidad del reductor.*

ACF

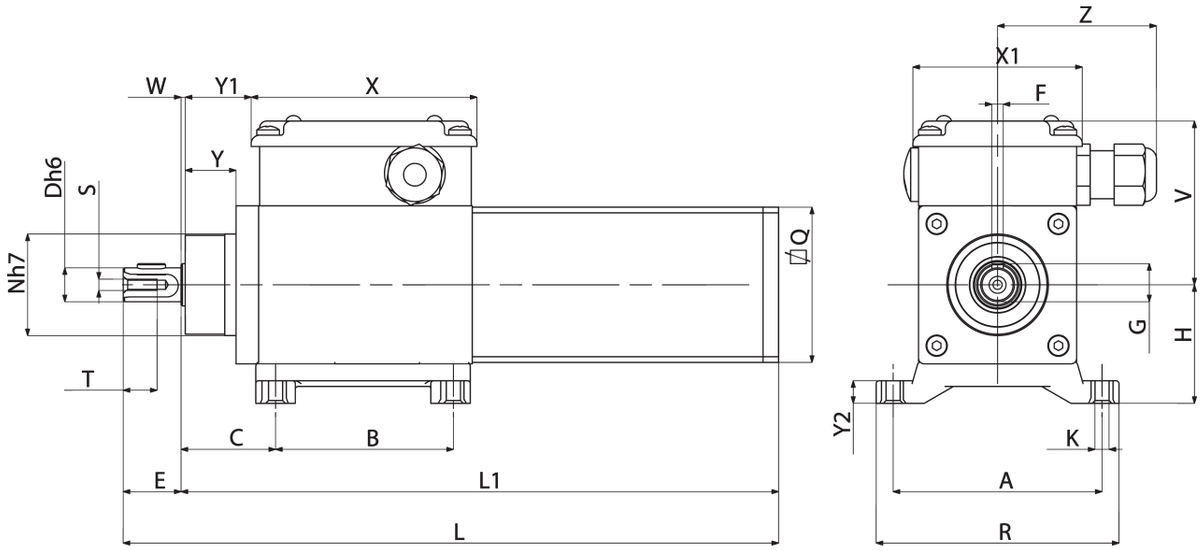

B3

Tipo Type Typ Type Tipo	A	B	C	D	E	F	G	H	K	L	L1	N	Q	R	S	T	V	X	X1	Y	Y1	Y2	W	Z	Peso Weight Gewicht Poids Peso kg
ACF2T2	74	63	33,5	12	20,5	4	13,5	43	5,5	232	212	36	55	86	M4	12	60	80	60	18	25	8	2	57	2,400

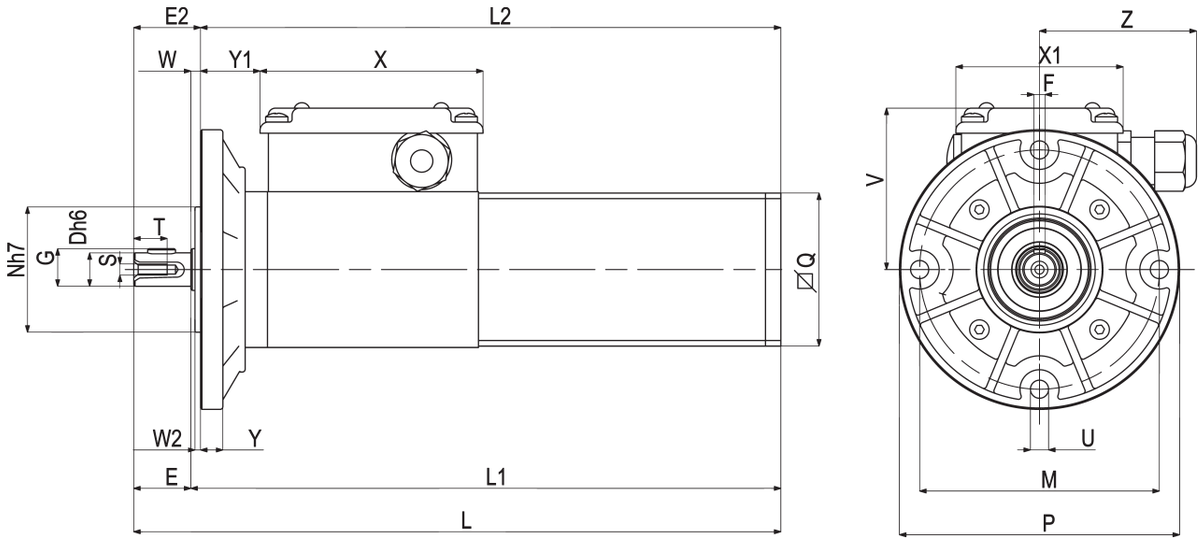

B5

Tipo Type Typ Type Tipo	D	E	E2	F	G	L	L1	L2	M	N	P	Q	S	T	U	V	X	X1	Y	Y1	W	W2	Z	Peso Weight Gewicht Poids Peso kg
ACF2T2	12	20,5	24	4	13,5	232	212	208	86	45	100	55	M4	12	6,5	60	80	60	8	23	3,5	2	57	2,440

ACEF

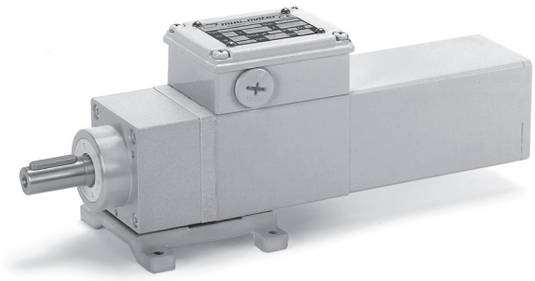

IP67

IT **N.B. Per una corretta scelta del motoriduttore si consiglia di attenersi alle tabelle riportate a fine catalogo.**
Per i giri motore a carico riferirsi alla relativa tabella ad inizio catalogo.

EN **N.B.** For the correct choice of the gearmotor please refer to the tables at the end of the catalogue.
For the motor revs under load to refer at the beginning of catalogue.

DE **ANMERKUNG.** Für die richtige Wahl des Getriebemotors wird empfohlen die Tabellen am Ende des Katalogs zu beachten.
Für die Motordrehzahl unter Belastung vgl. Anfang des Katalogs.

FR **N.B.** Pour un choix correct du motoréducteur il est conseillé de consulter les tableaux techniques à la fin du catalogue.
Pour le nombre de tours moteur en charge consulter la table dans la première partie du catalogue.

ES **N.B.** Para una selecction correcta del motorreductor se aconseja ajustarse a las tablas presentadas al final del catalogo.
Para las revoluctiones del motor bajo carga, hàgase referencia a la tabla en la primera parte del catalogo.

IT **MOTORIDUTTORE COASSIALE AD INGRANAGGI CON RIDUTTORE EPICICLOIDALE**

MOTORE: Asincrono trifase a 2 poli, totalmente chiuso. Protettore termico di sicurezza incorporato. Avvolgimento classe H secondo norme CEI EN 60034-1. Protezione IP67 standard secondo norme CEI EN 60529.
RIDUTTORE: primo stadio con carcassa in alluminio pressofuso, secondo stadio in acciaio. Ingranaggi cementati e temperati con relative alberi ruotanti su cuscinetti a rulli, albero d'uscita in acciaio INOX (optional). Lubrificazione con olio speciale a lunga durata (atossico). Anelli di tenuta in gomma speciale per alte temperature. 15 rapporti di riduzione disponibili (i), da 37 a 2209,5. Coppie in uscita da 3,9 a 23,5 Nm. Versioni B3 o B5. Verniciatura bianca epoxy protettiva.
Specificare SEMPRE ambiente applicativo.
PRODOTTI PERSONALIZZATI SU RICHIESTA.

EN **COAXIAL GEARMOTOR WITH PLANETARY REDUCTION GEAR**

MOTOR: Asynchronous three-phase motor with 2 poles, totally Class H winding in accordance with CEI EN 60034-1. IP67 standard protection in accordance with CEI EN 60529.
GEAR UNIT: With casing in die-cast aluminium. Case-hardened and hardened bearings, output shaft in stainless steel on request. Lubrication with long-lasting oil (no toxic). Sealing rings made in special 15 gear ratios (i) available, from 37 to 2209,5. Rated torque from 3,9 to 23,5 Nm. Version B3 or B5.
White epoxy protective coating.
ALWAYS specify application environments.
CUSTOMIZED PRODUCT ON REQUEST.

DE **KOAXIAL-STIRNRADGETRIEB MIT PLANETENUNTERSETZUNGGETRIEBE**

MOTOR: 2-poliger, vollkommen geschlossener Asynchron-Drehstrommotor. Thermoschutzschalter. Wicklung der Klasse H gemäß CEI EN 60034-1. Standard-Schutzart IP67 gemäß CEI EN 60529.
GETRIEBE: Mit Alu-Druckguss-Gehäuse. Einsatzgehärtete und gehärtete Zahnräder mit auf Rollenlagern laufenden Wellen, Ausgangswelle auf Anfrage aus rostfreiem Stahl. Schmierung mit speziellem Langzeitöl. Hitzebeständige Spezialdichtungen. 15 Übersetzungsverhältnisse von 37 bis 2209,5 möglich. Nenndrehmoment von 3,9 bis 23,5 Nm. Ausführung B3 oder B5.
Weißem Epoxid schutzschicht.
Geben Sie IMMER die Anwendungsumgebung an.
SPEZIELLE PRODUKTE AUF ANFRAGE.

FR **MOTORÉDUCTEUR COAXIAUX À ENGRENAGES AVEC RÉDUCTEUR ÉPICYCLOÏDAL.**

MOTEUR: moteur asynchrone triphasé 2 pôles en exécution fermée. Protection thermique. Bobinage classe H selon norme CEI EN 60034-1.Protection IP67 selon norme CEI EN 60529.
REDUCTEUR: carcasse en aluminium coulé sous pression. Engranages cémentés/trempés avec arbres roulant sur paliers à billes et aiguilles,arbre de sortie en acier inoxydable sur demande. Lubrification par huile spéciale longue durée. Bagues d'étanchéité en élastomère de couleur blanche résistant à la température. 15 rapports de réduction disponibles,de 37 à 2209,5. Couple nominal de 3,9 à 23,5 N.m.Versions B3 ou B5.
Peinture époxy de couleur blanche.
TOUJOURS préciser les conditions de service.
VERSIONS SPECIALES SUR DEMANDE.

ES **MOTORREDUCTOR COAXIAL DE ENGRANAJES CON REDUCTOR EPICICLOIDAL**

MOTOR: asíncrono trifásico de 2 polos, totalmente protegido. Seguridad térmica. Devanado de clase H conforme a CEI EN 60034-1. Grado de protección IP67 estándar conforme a CEI EN 60529.
REDUCTOR: con carcasa de aluminio inyectado. Carcasa templada y engranajes templados con ejes montados sobre cojinetes de rodillos, (bajo demanda eje de salida de acero inoxidable). Lubricación con aceite de larga duración (no tóxico). Anillos herméticos fabricados con goma blanca especial para altas temperaturas. Disponibles 15 relaciones de engranajes (i), de 37 a 2209,5. Par nominal entre 3,9 y 23,5 Nm. Versión B3 o B5.
Capa de protección Blanco epoxi.
SIEMPRE especificar entornos de aplicaciones.
PRODUCTOS ESPECIALES BAJO PEDIDO.

ACEF

Tipo Type Typ Type Tipo	Rapporto Ratio Übersetzungs-verhältnis Rapport Relación	Potenza resa Delivered power Abgegebene Leistung Puissance développée Potencia entregada	Giri uscita a vuoto Output r.p.m. no-load Ausgangsdrehzahl unbelastet Tours à la sortie à vide Revoluciones salida sin carga	Coppia nominale Rated torque Nenndrehmoment Couple nominal Par nominal	Tensione Voltage Spannung Voltage Tensión		Corrente Current Strom Courant Intensidad	
	i	W	rpm	Nm	Vac - 50 Hz		A	
ACEF2T2	37	31	75	3,9	230Δ	400 Y	0,30Δ	0,17 Y
ACEF2T2	50,8	31	55	5,3	230Δ	400 Y	0,30Δ	0,17 Y
ACEF2T2	66,6	31	42	7,3	230Δ	400 Y	0,30Δ	0,17 Y
ACEF2T2	88,8	31	31,5	9,2	230Δ	400 Y	0,30Δ	0,17 Y
ACEF2T2	122,1	31	22,9	12,6	230Δ	400 Y	0,30Δ	0,17 Y
ACEF2T2	159,8	31	17,5	16,5	230Δ	400 Y	0,30Δ	0,17 Y
ACEF2T2	213	31	13	21,3	230Δ	400 Y	0,30Δ	0,17 Y
ACEF2T2	293	31	9,5	23,5*	230Δ	400 Y	0,30Δ	0,17 Y
ACEF2T2	383,6	31	7,2	23,5*	230Δ	400 Y	0,30Δ	0,17 Y
ACEF2T2	511,4	31	5,4	23,5*	230Δ	400 Y	0,30Δ	0,17 Y
ACEF2T2	703	31	3,9	23,5*	230Δ	400 Y	0,30Δ	0,17 Y
ACEF2T2	920,5	31	3	23,5*	230Δ	400 Y	0,30Δ	0,17 Y
ACEF2T2	1227,5	31	2,2	23,5*	230Δ	400 Y	0,30Δ	0,17 Y
ACEF2T2	1687,5	31	1,6	23,5*	230Δ	400 Y	0,30Δ	0,17 Y
ACEF2T2	2209,5	31	1,2	23,5*	230Δ	400 Y	0,30Δ	0,17 Y

IT **(*) - I valori relativi alla coppia contrassegnati con l'asterisco non devono assolutamente essere superati, in quanto, con i rapporti elevati, la potenza motore è notevolmente superiore alla portata del riduttore.**

EN (*) - Under no circumstances should the torque values marked with an asterisk be exceeded, as for the higher gear ratios the motor power is considerably higher than the capacity of the gear unit.

DE *(*) - Die mit einem Stern bezeichneten Drehmomente dürfen keinesfalls überschritten werden, da bei hohen Übersetzungen die Motorleistung viel höher als die zulässige Belastung des Getriebes ist.*

FR (*) - Les valeurs correspondants au couple, marquées par un astérisque, ne doivent absolument pas être dépassés car, en cas des rapports élevés, la puissance du moteur et considérablement supérieure à la capacité du réducteur.

ES *(*) - Los valores referentes al par marcados con el asterisco, no se deben en absoluto superar, ya que, con las altas relaciones, la potencia del motor es notablemente mayor que la capacidad del reductor.*

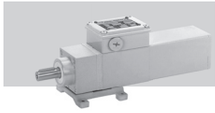

ACEF

CUSTOMIZED SOLUTIONS ON REQUEST

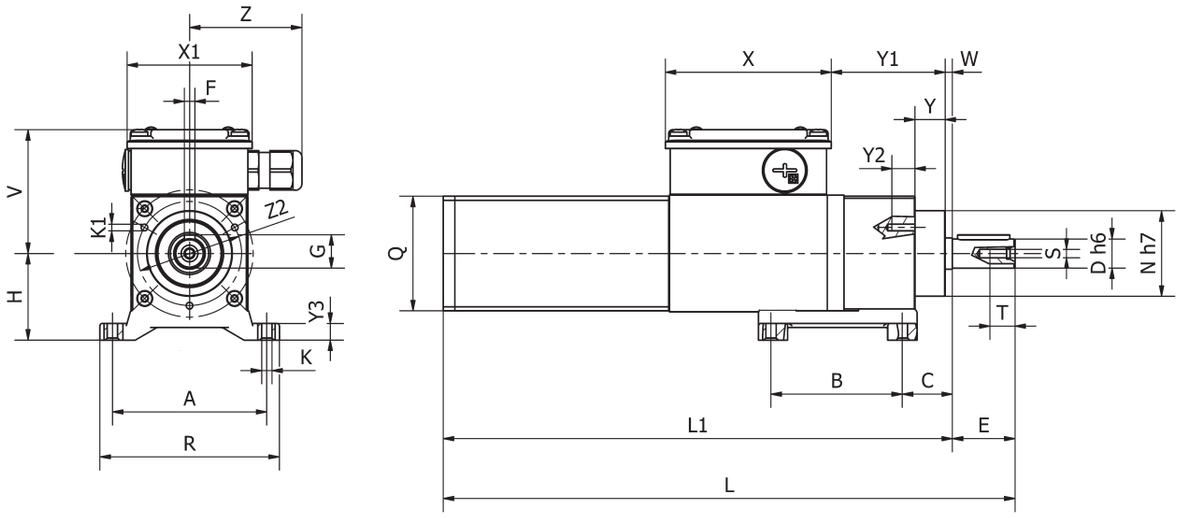

B3

Tipo Type Typ Type Tipo	A	B	C	D	E	F	G	H	K	K1	L	L1	N	Q	R
ACEF2T2	74	63	24	14	30	5	16	43	5,5	M4	274	244	41	55	86

Tipo Type Typ Type Tipo	S	T	V	W	X	X1	Y	Y1	Y2	Y3	Z	Z2	Peso Weight Gewicht Poids Peso kg
ACEF2T2	M5	12	60	3,5	80	60	14,5	55	11	8	56	50	3,200

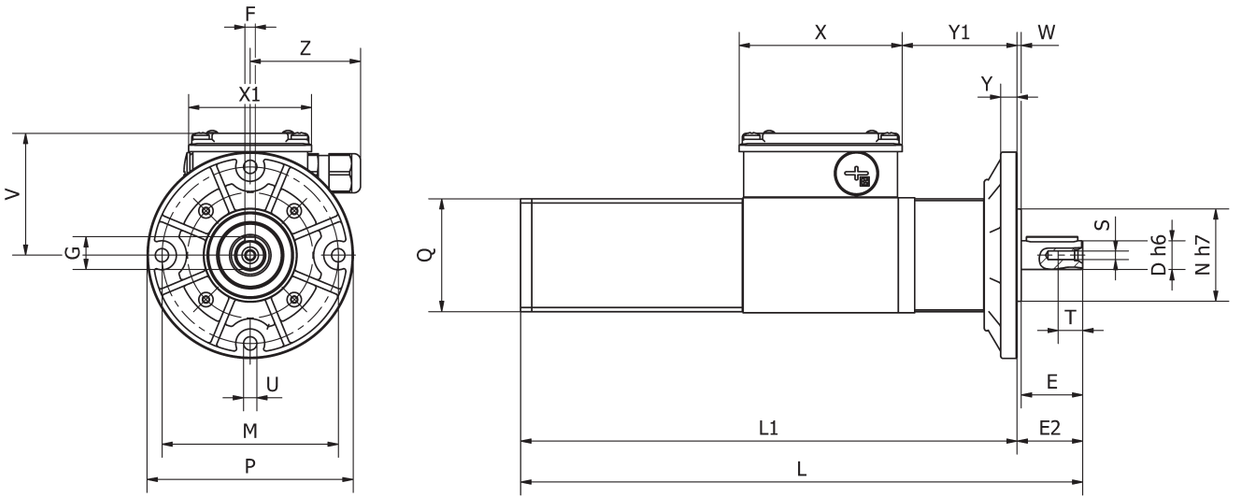

B5

Tipo Type Typ Type Tipo	D	E	E2	F	G	L	L1	M	N	P	Q	S	T	U	V	W	X	X1	Y	Y1	Z	Peso Weight Gewicht Poids Peso kg
ACEF2T2	14	30	32	5	16	274	242	86	45	100	55	M5	12	6,5	60	2	80	60	8	57	56	3,24

PAF

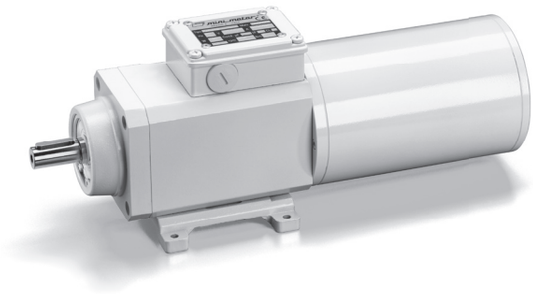

IP67

IT **N.B. Per una corretta scelta del motoriduttore si consiglia di attenersi alle tabelle riportate a fine catalogo.**
Per i giri motore a carico riferirsi alla relativa tabella ad inizio catalogo.

EN **N.B.** For the correct choice of the gearmotor please refer to the tables at the end of the catalogue.
For the motor revs under load to refer at the beginning of catalogue.

DE **ANMERKUNG.** Für die richtige Wahl des Getriebemotors wird empfohlen die Tabellen am Ende des Katalogs zu beachten.
Für die Motordrehzahl unter Belastung vgl. Anfang des Katalogs.

FR **N.B.** Pour un choix correct du motoréducteur il est conseillé de consulter les tableaux techniques à la fin du catalogue.
Pour le nombre de tours moteur en charge consulter la table dans la première partie du catalogue.

ES **N.B.** Para una selecction correcta del motorreductor se aconseja ajustarse a las tablas presentadas al final del catalogo.
Para las revoluctiones del motor bajo carga, hàgase referencia a la tabla en la primera parte del catalogo.

IT **MOTORIDUTTORE COASSIALE AD INGRANAGGI**
MOTORE: Asincrono trifase a 2 poli, totalmente chiuso. Protettore termico di sicurezza incorporato.
Avvolgimento classe H secondo norme CEI EN 60034-1. Protezione IP67 standard secondo norme CEI EN 60529.
RIDUTTORE: con carcassa in alluminio pressofuso. Ingranaggi cementati e temperati con relative alberi ruotanti su cuscinetti a rulli, albero d'uscita in acciaio INOX (optional).
Lubrificazione con olio speciale a lunga durata (atossico).
Anelli di tenuta in gomma speciale per alte temperature.
14 rapporti di riduzione disponibili (i), da 6,48 a 372,8. Coppie in uscita da 2,8 a 20 Nm.
Versioni B3 o B5.
Verniciatura bianca epoxy protettiva. Specificare SEMPRE ambiente applicativo.
PRODOTTI PERSONALIZZATI SU RICHIESTA

EN **COAXIAL GEARMOTORS**
COAXIAL GEARED MOTOR with gear pairs with the following characteristics:
MOTOR: Asynchronous three-phase motor with 2 poles, totally
Class H winding in accordance with CEI EN 60034-1. IP67 standard protection in accordance with CEI EN 60529.
GEAR UNIT: With casing in die-cast aluminium. Case-hardened and hardened bearings, output shaft in stainless steel on request. Lubrication with long-lasting oil (no toxic).
Sealing rings made in special 14 gear ratios (i) available, from 6,48 to 372,8.
Rated torque from 2,8 to 20 Nm.
White epoxy protective coating. ALWAYS specify application environments.
CUSTOMIZED PRODUCT ON REQUEST.

DE **KOAXIAL-STIRNRADGETRIEBEMOTOR**
MOTOR: 2-poliger, vollkommen geschlossener Asynchron-Drehstrommotor. Thermoschutzschalter. Wicklung der Klasse H gemäß CEI EN 60034-1. Standard-Schutzart IP67 gemäß CEI EN 60529.
GETRIEBE: Mit Alu-Druckguss-Gehäuse. Einsatzgehärtete und gehärtete Zahnräder mit auf Rollenlagern laufenden Wellen, Ausgangswelle auf Anfrage aus rostfreiem Stahl. Schmierung mit speziellem Langzeitöl. Hitzebeständige Spezialdichtungen.
14 Übersetzungsverhältnisse von 6,48 bis 372,8 möglich. Nenndrehmoment von 2,8 bis 20 Nm.
Ausführung B3 oder B5.
Weißem Epoxid schutzschicht. Geben Sie IMMER die Anwendungsumgebung an.
SPEZIELLE PRODUKTE AUF ANFRAGE.

FR **MOTORÉDUCTEURS COAXIAUX À ENGRENAGES**
MOTEUR: moteur asynchrone triphasé 2 pôles en exécution fermée. Protection thermique.
Bobinage classe H selon norme CEI EN 60034-1. Protection IP67 selon norme CEI EN 60529.
REDUCTEUR: carcasse en aluminium coulé sous pression. Engranages cémentés/trempés avec arbres roulant sur paliers à billes et aiguilles,arbre de sortie en acier inoxydable sur demande.
Lubrification par huile spéciale longue durée. Bagues d'étanchéité en élastomère de couleur blanche résistant à la température.
14 rapports de réduction disponibles,de 6,48 à 372,8.
Couple nominal de 2,8 à 20 N.m. Versions B3 ou B5.
Peinture époxy de couleur blanche. TOUJOURS préciser les conditions de service.
VERSIONS SPECIALES SUR DEMANDE

ES **MOTORREDUCTORES COAXIALES DE ENGRANAJES**
MOTOR: asíncrono trifásico de 2 polos, totalmente protegido. Seguridad térmica. Devanado de clase H conforme a CEI EN 60034-1. Grado de protección IP67 estándar conforme a CEI EN 60529.
REDUCTOR: con carcasa de aluminio inyectado. Carcasa templada y engranajes templados con ejes montados sobre cojinetes de rodillos, (bajo demanda eje de salida de acero inoxidable).
Lubricación con aceite de larga duración (no tóxico). Anillos herméticos fabricados con goma blanca especial para altas temperaturas.
Disponibles 14 relaciones de engranajes (i), de 6,48 a 372,8. Par nominal entre 2,8 y 20 Nm. Versión B3 o B5.
Capa de protección Blanco epoxi. SIEMPRE especificar entornos de aplicaciones.
PRODUCTOS ESPECIALES BAJO PEDIDO.

PAF

CUSTOMIZED SOLUTIONS ON REQUEST

Tipo Type Typ Type Tipo	**Rapporto** Ratio Übersetzungs-verhältnis Rapport Relación	**Potenza resa** Delivered power Abgegebene Leistung Puissance développée Potencia entregada	**Giri uscita a vuoto** Output r.p.m. no-load Ausgangsdrehzahl unbelastet Tours à la sortie à vide Revoluciones salida sin carga	**Coppia nominale** Rated torque Nenndrehmoment Couple nominal Par nominal	**Tensione** Voltage Spannung Voltage Tensión		**Corrente** Current Strom Courant Intensidad	
	i	**W**	**rpm**	**Nm**	**Vac - 50 Hz**		**A**	
PAF4T2	6,48	130	432	2,8	230Δ	400Y	0,65Δ	0,38Y
PAF4T2	10,27	130	272	4,4	230Δ	400Y	0,65Δ	0,38Y
PAF4T2	14,12	130	197	6	230Δ	400Y	0,65Δ	0,38Y
PAF4T2	17,6	130	159	7,3	230Δ	400Y	0,65Δ	0,38Y
PAF4T2	25,21	130	111	10,5	230Δ	400Y	0,65Δ	0,38Y
PAF4T2	34,66	130	80,7	14,4	230Δ	400Y	0,65Δ	0,38Y
PAF4T2	43,21	130	64,7	17,5	230Δ	400Y	0,65Δ	0,38Y
PAF4T2	61,8	130	45	20*	230Δ	400Y	0,65Δ	0,38Y
PAF4T2	85	130	32,9	20*	230Δ	400Y	0,65Δ	0,38Y
PAF4T2	106	130	26,4	20*	230Δ	400Y	0,65Δ	0,38Y
PAF4T2	151,8	130	18,4	20*	230Δ	400Y	0,65Δ	0,38Y
PAF4T2	208,8	130	13,4	20*	230Δ	400Y	0,65Δ	0,38Y
PAF4T2	260,3	130	10,7	20*	230Δ	400Y	0,65Δ	0,38Y
PAF4T2	372,8	130	7,5	20*	230Δ	400Y	0,65Δ	0,38Y

IT **(*) - I valori relativi alla coppia contrassegnati con l'asterisco non devono assolutamente essere superati, in quanto, con i rapporti elevati, la potenza motore è notevolmente superiore alla portata del riduttore.**

EN (*) - Under no circumstances should the torque values marked with an asterisk be exceeded, as for the higher gear ratios the motor power is considerably higher than the capacity of the gear unit.

DE *(*) - Die mit einem Stern bezeichneten Drehmomente dürfen keinesfalls überschritten werden, da bei hohen Übersetzungen die Motorleistung viel höher als die zulässige Belastung des Getriebes ist.*

FR (*) - Les valeurs correspondants au couple, marqués par un astérisque, ne doivent absolument pas être dépassés car, en cas des rapports élevés, la puissance du moteur et considérablement supérieure à la capacité du réducteur.

ES *(*) - Los valores referentes al par marcados con el asterisco, no se deben en absoluto superar, ya que, con las altas relaciones, la potencia del motor es notablemente mayor que la capacidad del reductor.*

PAF

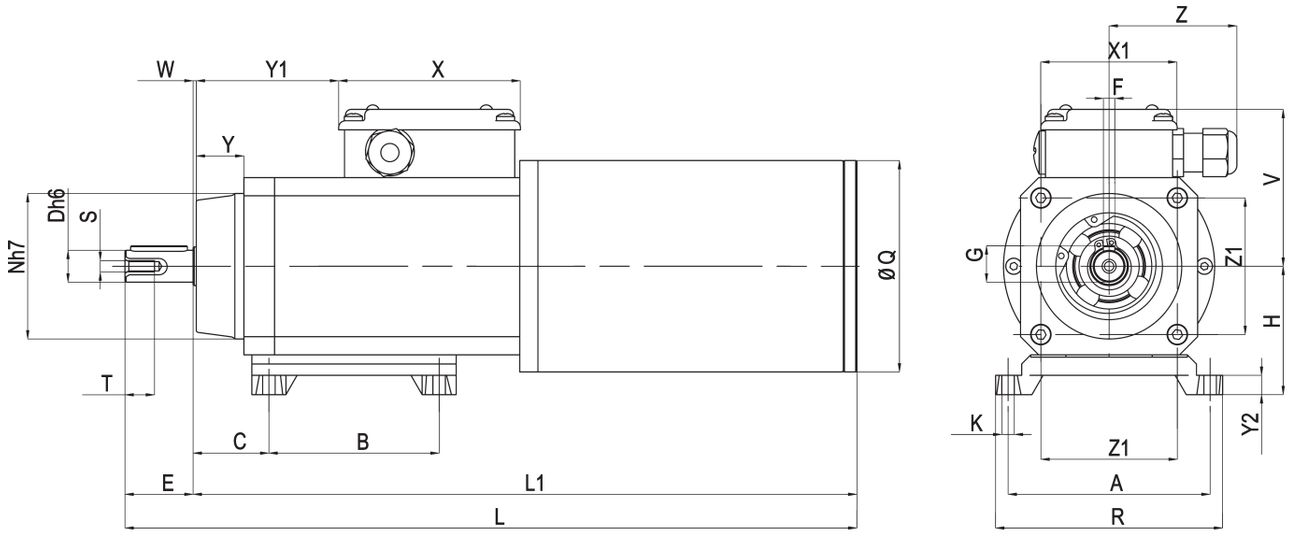

B3

Tipo Type Typ Type Tipo	A	B	C	D	E	F	G	H	K	L	L1	N	Q	R	S	T	V	W	X	X1	Y	Y1	Y2	Z	Z1	Peso Weight Gewicht Poids Peso kg
PAF4T2	89	75	33	14	30	5	16	56	5,5	315	285	64	93	100	M5	13	71	1,5	80	60	21	64	9	56	60	6,150

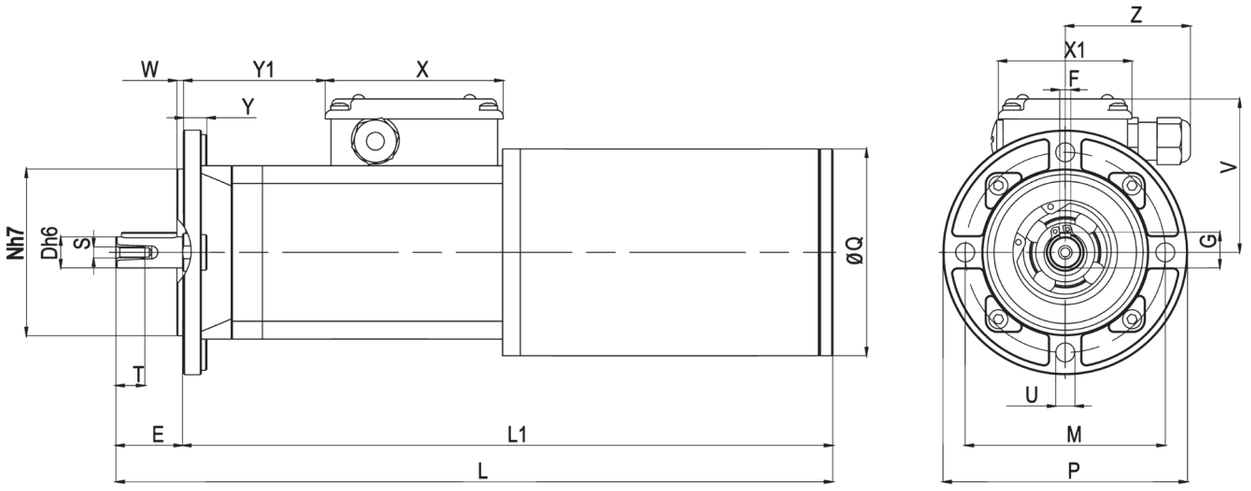

B5

Tipo Type Typ Type Tipo	D	E	F	G	L	L1	M	N	P	Q	S	T	U	V	W	X	X1	Y	Y1	Z	Peso Weight Gewicht Poids Peso kg
PAF4T2	14	30	5	16	315	285	90	75	110	93	M5	13	8,5	71	3	80	60	11	65	56	6,180

PAEF

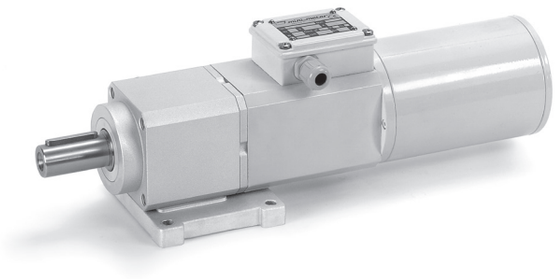

IP67

IT **N.B. Per una corretta scelta del motoriduttore si consiglia di attenersi alle tabelle riportate a fine catalogo.**
Per i giri motore a carico riferirsi alla relativa tabella ad inizio catalogo.

EN **N.B.** For the correct choice of the gearmotor please refer to the tables at the end of the catalogue.
For the motor revs under load to refer at the beginning of catalogue.

DE **ANMERKUNG.** Für die richtige Wahl des Getriebemotors wird empfohlen die Tabellen am Ende des Katalogs zu beachten.
Für die Motordrehzahl unter Belastung vgl. Anfang des Katalogs.

FR **N.B.** Pour un choix correct du motoréducteur il est conseillé de consulter les tableaux techniques à la fin du catalogue.
Pour le nombre de tours moteur en charge consulter la table dans la première partie du catalogue.

ES **N.B.** Para una selecction correcta del motorreductor se aconseja ajustarse a las tablas presentadas al final del catalogo.
Para las revoluctiones del motor bajo carga, hàgase referencia a la tabla en la primera parte del catalogo.

IT **MOTORIDUTTORE COASSIALE AD INGRANAGGI CON RIDUTTORE EPICICLOIDALE.**
MOTORE: Asincrono trifase a 2 poli, totalmente chiuso. Protettore termico di sicurezza incorporato. Avvolgimento classe H secondo norme CEI EN 60034-1. Protezione IP67 standard secondo norme CEI EN 60529.
RIDUTTORE: primo stadio con carcassa in alluminio pressofuso. Secondo stadio in acciaio Ingranaggi cementati e temperati con relative alberi ruotanti su cuscinetti a rulli, albero d'uscita in acciaio INOX (optional). Lubrificazione con olio speciale a lunga durata (atossico). Anelli di tenuta in gomma speciale per alte temperature. 13 rapporti di riduzione disponibili (i), da 48,7 a 1770,9. Coppie in uscita da 19,9 a 90 Nm. Versioni B3 o B5. Verniciatura bianca epoxy protettiva. Specificare SEMPRE ambiente applicativo.
PRODOTTI PERSONALIZZATI SU RICHIESTA

EN **COAXIAL GEARMOTOR WITH PLANETARY REDUCTION GEAR .**
COAXIAL GEARED MOTOR with gear pairs with the following characteristics:
MOTOR: Asynchronous three-phase motor with 2 poles, totally
Class H winding in accordance with CEI EN 60034-1. IP67 standard protection in accordance with CEI EN 60529.
GEAR UNIT: With casing in die-cast aluminium. Second stage in steel. Case-hardened and hardened bearings, output shaft in stainless steel on request. Lubrication with long-lasting oil (no toxic). Sealing rings made in special 13 gear ratios (i) available, from 48,7 to 1770,9.
Rated torque from 19,9 to 90 Nm. White epoxy protective coating. ALWAYS specify application environments. The standard PAE version is also available with IP67 called PAEF.
CUSTOMIZED PRODUCT ON REQUEST.

DE **KOAXIAL-STIRNRADGETRIEB MIT PLANETENUNTERSETZUNGGETRIEBE.**
MOTOR: 2-poliger, vollkommen geschlossener Asynchron-Drehstrommotor. Thermoschutzschalter. Wicklung der Klasse H gemäß CEI EN 60034-1. Standard-Schutzart IP67 gemäß CEI EN 60529.
GETRIEBE: Mit Alu-Druckguss-Gehäuse. Zweites Stufe aus Stahl. Einsatzgehärtete und gehärtete Zahnräder mit auf Rollenlagern laufenden Wellen, Ausgangswelle auf Anfrage aus rostfreiem Stahl. Schmierung mit speziellem Langzeitöl. Hitzebeständige Spezialdichtungen. 13 Übersetzungsverhältnisse von 48,7 bis 1770,9 möglich. Nenndrehmoment von 19,9 bis 90 Nm. Ausführung B3 oder B5.
Weißem Epoxid schutzschicht. Geben Sie IMMER die Anwendungsumgebung an.
Hinweis: Auch die Ausführung PAE kann mit der Version PAEF bestellt werden.
SPEZIELLE PRODUKTE AUF ANFRAGE.

FR **MOTOREDUCTEUR COAXIAUX AVEC REDUCTEUR EPICYCLOÏDAL.**
MOTEUR: moteur asynchrone triphasé 2 pôles en exécution fermée. Protection thermique. Bobinage classe H selon norme CEI EN 60034-1. Protection IP67 selon norme CEI EN 60529.
REDUCTEUR: carcasse en aluminium coulé sous pression. Deuxième étage en acier. Engranages cémentés/trempés avec arbres roulant sur paliers à billes et aiguilles,arbre de sortie en acier inoxydable sur demande.
Lubrification par huile spéciale longue durée. Bagues d'étanchéité en élastomère de couleur blanche résistant à la température. 13 rapports de réduction disponibles,de 48,7 à 1770,9.
Couple nominal de 19,9 à 90 N.m. Versions B3 ou B5.
Peinture époxy de couleur blanche. TOUJOURS préciser les conditions de service.
P.S: également disponible en version PAEF.
VERSIONS SPECIALES SUR DEMANDE

ES **MOTORREDUCTOR COAXIALES CON REDUCTOR EPICICLOIDAL.**
MOTOR: asíncrono trifásico de 2 polos, totalmente protegido. Seguridad térmica. Devanado de clase H conforme a CEI EN 60034-1. Grado de protección IP67 estándar conforme a CEI EN 60529.
REDUCTOR: con carcasa de aluminio inyectado. Segunda etapa en acero. Carcasa templada y engranajes templados con ejes montados sobre cojinetes de rodillos, (bajo demanda eje de salida de acero inoxidable). Lubricación con aceite de larga duración (no tóxico). Anillos herméticos fabricados con goma blanca especial para altas temperaturas. Disponibles 13 relaciones de engranajes (i), de 48,7 a 1770,9. Par nominal entre 19,9 y 90 Nm. Versión B3 o B5.
Capa de protección Blanco epoxi. SIEMPRE especificar entornos de aplicaciones.
P.D. También puede solicitar versión PAEF, con segunda etapa de reducción epicicloidal (mayores relaciones y pares de salida). PRODUCTOS ESPECIALES BAJO PEDIDO.

PAEF

Tipo Type Typ Type Tipo	Rapporto Ratio Übersetzungs-verhältnis Rapport Relación	Potenza resa Delivered power Abgegebene Leistung Puissance développée Potencia entregada	Giri uscita a vuoto Output r.p.m. no-load Ausgangsdrehzahl unbelastet Tours à la sortie à vide Revoluciones salida sin carga	Coppia nominale Rated torque Nenndrehmoment Couple nominal Par nominal	Tensione Voltage Spannung Voltage Tensión		Corrente Current Strom Courant Intensidad	
	i	W	rpm	Nm	Vac - 50 Hz		A	
PAEF4T2	48,7	130	57	19,9	230Δ	400Y	0,65Δ	0,38Y
PAEF4T2	67	130	41,5	27,1	230Δ	400Y	0,65Δ	0,38Y
PAEF4T2	83,6	130	33	32,9	230Δ	400Y	0,65Δ	0,38Y
PAEF4T2	119,7	130	23	47,4	230Δ	400Y	0,65Δ	0,38Y
PAEF4T2	164,6	130	17	65	230Δ	400Y	0,65Δ	0,38Y
PAEF4T2	205,2	130	13,6	70	230Δ	400Y	0,65Δ	0,38Y
PAEF4T2	293,9	130	9,5	90*	230Δ	400Y	0,65Δ	0,38Y
PAEF4T2	404,1	130	6,9	90*	230Δ	400Y	0,65Δ	0,38Y
PAEF4T2	503,8	130	5,5	90*	230Δ	400Y	0,65Δ	0,38Y
PAEF4T2	721,4	130	3,8	90*	230Δ	400Y	0,65Δ	0,38Y
PAEF4T2	992	130	2,8	90*	230Δ	400Y	0,65Δ	0,38Y
PAEF4T2	1236,8	130	2,2	90*	230Δ	400Y	0,65Δ	0,38Y
PAEF4T2	1770,9	130	1,5	90*	230Δ	400Y	0,65Δ	0,38Y

IT **(*) - I valori relativi alla coppia contrassegnati con l'asterisco non devono assolutamente essere superati, in quanto, con i rapporti elevati, la potenza motore è notevolmente superiore alla portata del riduttore.**

EN (*) - Under no circumstances should the torque values marked with an asterisk be exceeded, as for the higher gear ratios the motor power is considerably higher than the capacity of the gear unit.

DE *(*) - Die mit einem Stern bezeichneten Drehmomente dürfen keinesfalls überschritten werden, da bei hohen Übersetzungen die Motorleistung viel höher als die zulässige Belastung des Getriebes ist.*

FR (*) - Les valeurs correspondants au couple, marqués par un astérisque, ne doivent absolument pas être dépassés car, en cas des rapports élevés, la puissance du moteur et considérablement supérieure à la capacité du réducteur.

ES *(*) - Los valores referentes al par marcados con el asterisco, no se deben en absoluto superar, ya que, con las altas relaciones, la potencia del motor es notablemente mayor que la capacidad del reductor.*

PAEF

CUSTOMIZED SOLUTIONS ON REQUEST

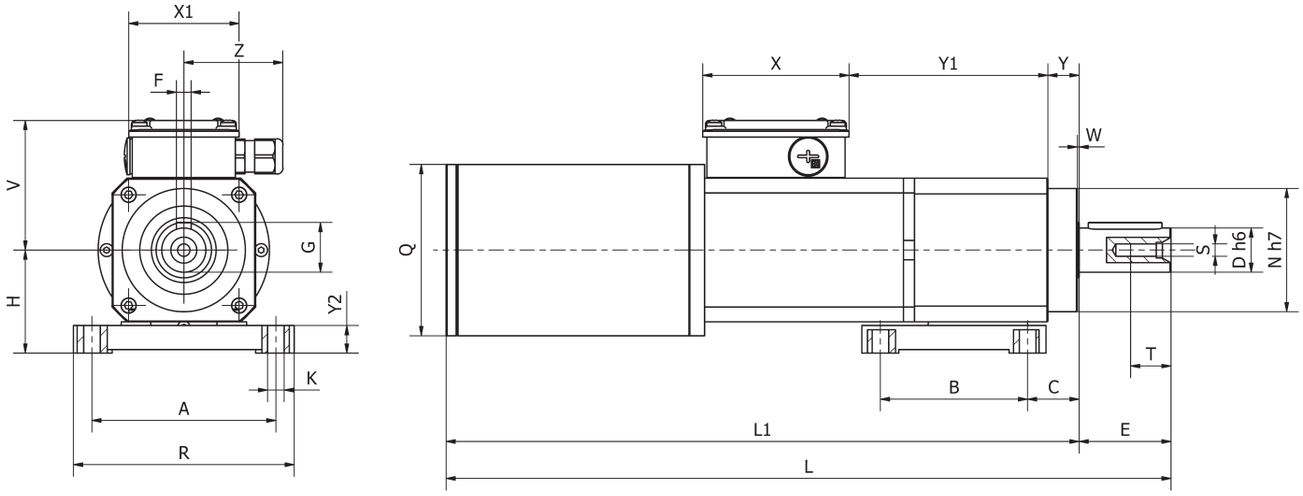

B3

Tipo Type Typ Type Tipo	A	B	C	D	E	F	G	H	K	L	L1	N	Q
PAEF 4T2	100	80	28	24	50	8	27	56	9	394	344	67	93

Tipo Type Typ Type Tipo	R	S	T	V	X	X1	Y	Y1	Y2	W	Z	Peso Weight Gewicht Poids Peso kg
PAEF 4T2	120	M8	22	71	80	60	17	108	15	1	56	8,950

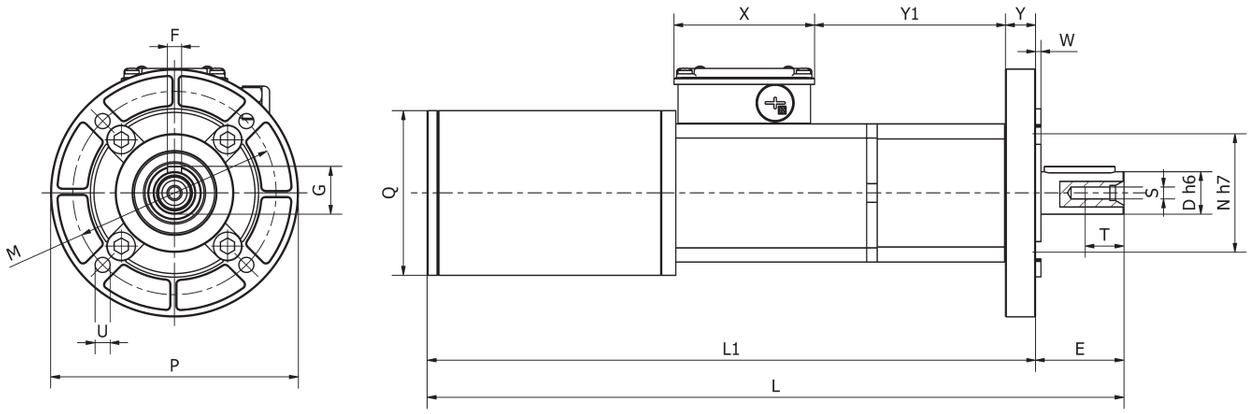

B5

Tipo Type Typ Type Tipo	D	E	F	G	L	L1	M	N	P	Q	S	T	U	W	X	Y	Y1	Peso Weight Gewicht Poids Peso kg
PAEF 4T2	24	50	8	27	394	344	115	67	140	93	M8	22	9	3	80	17	108	8,980

MCF

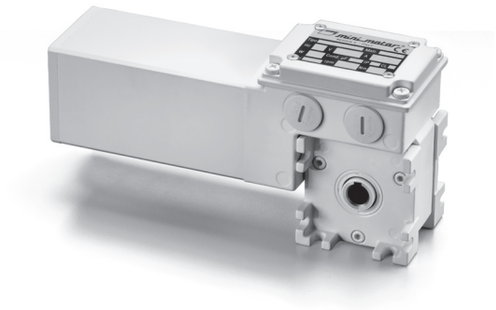

IP67

IT **N.B. Per una corretta scelta del motoriduttore si consiglia di attenersi alle tabelle riportate a fine catalogo. Per i giri motore a carico riferirsi alla relativa tabella ad inizio catalogo. Questi motoriduttori hanno necessità di un certo rodaggio. Pertanto, nelle prime 30 ore di funzionamento, si noterà una coppia inferiore ai dati riportati.**

EN **N.B.** For the correct choice of the gearmotor please refer to the tables at the end of the catalogue. For the motor revs under load to refer at the beginning of catalogue. These gear motors require a running-in period. Therefore, during the first 30 working hours, the resulting torque will be lower than the values given.

DE **ANMERKUNG.** Für die richtige Wahl des Getriebemotors wird empfohlen die Tabellen am Ende des Katalogs zu beachten. Für die Motordrehzahl unter Belastung vgl. Anfang des Katalogs. Diese Getriebemotoren benötigen eine gewisse Einlaufzeit, daher kann das Drehmoment in den ersten 30 Betriebsstunden niedriger sein als die angegebenen Daten.

FR **N.B.** Pour un choix correct du motoréducteur il est conseillé de consulter les tableaux techniques à la fin du catalogue. Pour le nombre de tours moteur en charge consulter la table dans la première partie du catalogue. Ces motoréducteurs ont besoin d'une certaine période de rodage. Par conséquent, pendant les 30 premières heures de fonctionnement, le couple sera inferièur aux donnés indiquées.

ES **N.B.** Para una selecction correcta del motorreductor se aconseja ajustarse a las tablas presentadas al final del catalogo. Para las revoluctiones del motor bajo carga, hàgase referencia a la tabla en la primera parte del catalogo. Estos motorreductores necesitan un cierto rodaje. Por lo tanto, en las primeras 30 horas de funcionamiento, se notará un par menor que los datos presentados.

IT **MOTORIDUTTORI VITE SENZA FINE**

MOTORE: Asincrono trifase a 2 poli,totalmente chiuso. Protettore termico di sicurezza incorporato.
Avvolgimento classe H secondo norme CEI EN 60034-1. Protezione IP67 standard secondo norme CEI EN 60529.
RIDUTTORE: Con carcassa in alluminio pressofuso. Interasse 26 mm. Corona in bronzo fosforoso, durezza 120/160 HB.
Vite in acciaio temprato con filetto rettificato ruotante su cuscinetti a sfera.
Lubrificazione con olio speciale a lunga durata (atossico), Albero d'uscita in acciaio INOX (optional). Anelli di tenuta in gomma speciale per alte temperature.
Coppia in uscita da 0,5 a 5 Nm. Versione B3 o B5. B5/S sinistro – B5/D destro.
Verniciatura bianca epoxy protettiva.
Specificare SEMPRE ambiente applicativo.
PRODOTTI PERSONALIZZATI SU RICHIESTA.

EN **WORM GEARMOTORS**

MOTOR: Asynchronous three-phase motor with 2 poles, totally enclosed. Thermal safety feature. Class H winding in accordance with CEI EN 60034-1. IP67 standard protection in accordance with CEI EN 60529.
GEAR UNIT: With die-cast aluminium casing. Wheelbase from 26 mm. Wheel rim in special bronze 120/160 HB hardness. Worm gear in hardened steel with grinding thread rotating on ball and roller bearings, output shaft in stainless steel on request.
Lubrication with special long-lasting oil. Sealing rings made in special white rubber for high temperatures. Rated torque from 0,5 to 5 Nm. Version B3 or B5. B5/S left version - B5/D right version.
White epoxy protective coating. ALWAYS specify application environments.
CUSTOMIZED PRODUCT ON REQUEST.

DE **SCHNECKENGETRIEBEMOTOREN**

MOTOR: 2-poliger, vollkommen geschlossener Asynchron-Drehstrommotor. Thermoschutzschalter.
Wicklung der Klasse H gemäß CEI EN 60034-1. Standard-Schutzart IP67 gemäß CEI EN 60529.
GETRIEBE: Mit Alu-Druckguss-Gehäuse. Achsabstand von 26 mm. Schnecke aus Spezialbronze mit einer Härte von 120/160 HB. Schneckengetriebe aus gehärtetem Stahl mit auf Kugel-und Rollenlagern laufendem Gewinde, Ausgangswelle aus rostfreiem Stahl auf Anfrage. Schmierung mit No-Tox Öl. Hitzebeständige Spezialdichtungen. Nenndrehmoment von 0,5 bis 5 Nm. Ausführung B3 oder B5. B5/S linke Ausführung - B5/D rechte Ausführung.
Weißem Epoxid schutzschicht.
Geben Sie IMMER die Anwendungsumgebung an.
SPEZIELLE PRODUKTE AUF ANFRAGE.

FR **MOTORÉDUCTEURS À VIS SANS FIN**

MOTEUR: moteur asynchrone triphasé 2 pôles en exécution fermée. Protection thermique. Bobinage classe H selon norme CEI EN 60034-1.Protection IP67 selon norme CEI EN 60529.
REDUCTEUR: carcasse en aluminium coulé sous pression. Entr'axe 26 mm.Roue en bronze spécial, dureté 120/160 HB. Vis en acier trempé et filets rectifiés, montage sur roulements à billes et aiguilles,arbre de sortie en acier inoxydable sur demande. Lubrification par huile spéciale longue durée.Bagues d'étanchéité en élastomère de couleur blanche résistant à la température.
Couple nominal de 0,5 à 5 N.m.Versions B3 ou B5,B5/S version gauche-B5/D version droite.
Peinture époxy de couleur blanche.
TOUJOURS préciser les conditions de service
PRODUITS SPÉCIAUX SUR DEMANDE.

ES **MOTORREDUCTORES DE TORNILLO SINFÍN**

MOTOR: trifásico asíncrono de 2 polos, totalmente protegido. Seguridad térmica. Devanado de clase H conforme a CEI EN 60034-1. Grado de protección IP67 estándar conforme a CEI EN 60529.
REDUCTOR: con carcasa de aluminio inyectado. Distancia entre ejes desde 26 mm. Corona de bronce especial, dureza 120/160 HB. Tornillo sinfín en acero templado con filetes rectificados montado sobre cojinetes de bolas y de rodillos, (bajo demanda eje de salida en acero inoxidable). Lubricación con aceite de larga duración. Anillos herméticos fabricados con goma blanca especial para altas temperaturas. Par nominal entre 0,5 y 5 Nm. Versión B3 o B5. B5/S versión izquierda - B5/D versión derecha. Capa de protección Blanco epoxi. SIEMPRE especificar entornos de aplicaciones.
PRODUCTOS ESPECIALES BAJO PEDIDO.

MCF

CUSTOMIZED SOLUTIONS ON REQUEST

Tipo Type Typ Type Tipo	**Rapporto** Ratio Übersetzungs-verhältnis Rapport Relación	**Potenza resa** Delivered power Abgegebene Leistung Puissance développée Potencia entregada	**Giri uscita a vuoto** Output r.p.m. no-load Ausgangsdrehzahl unbelastet Tours à la sortie à vide Revoluciones salida sin carga	**Coppia nominale** Rated torque Nenndrehmoment Couple nominal Par nominal	**Tensione** Voltage Spannung Voltage Tensión		**Corrente** Current Strom Courant Intensidad	
	i	**W**	**rpm**	**Nm**	**Vac - 50 Hz**		**A**	
MCF2T2	5	31	560	0,5	230Δ	400Y	0,30Δ	0,17Y
MCF3T2	5	88	560	1,3	230Δ	400Y	0,43Δ	0,25Y
MCF2T2	7,5	31	373	0,8	230Δ	400Y	0,30Δ	0,17Y
MCF3T2	7,5	88	373	2	230Δ	400Y	0,43Δ	0,25Y
MCF2T2	10	31	280	1	230Δ	400Y	0,30Δ	0,17Y
MCF3T2	10	88	280	2,7	230Δ	400Y	0,43Δ	0,25Y
MCF2T2	15	31	186	1,5	230Δ	400Y	0,30Δ	0,17Y
MCF3T2	15	88	186	3,8	230Δ	400Y	0,43Δ	0,25Y
MCF2T2	20	31	140	1,8	230Δ	400Y	0,30Δ	0,17Y
MCF3T2	20	88	140	4,6	230Δ	400Y	0,43Δ	0,25Y
MCF2T2	30	31	93	2,5	230Δ	400Y	0,30Δ	0,17Y
MCF3T2	30	88	93	6,4	230Δ	400Y	0,43Δ	0,25Y
MCF2T2	40	31	70	3,2	230Δ	400Y	0,30Δ	0,17Y
MCF3T2	40	88	70	8	230Δ	400Y	0,43Δ	0,25Y
MCF2T2	60	31	46	4,5	230Δ	400Y	0,30Δ	0,17Y
MCF2T2	70	31	40	4,8	230Δ	400Y	0,30Δ	0,17Y
MCF2T2	80	31	35	5	230Δ	400Y	0,30Δ	0,17Y

MCF

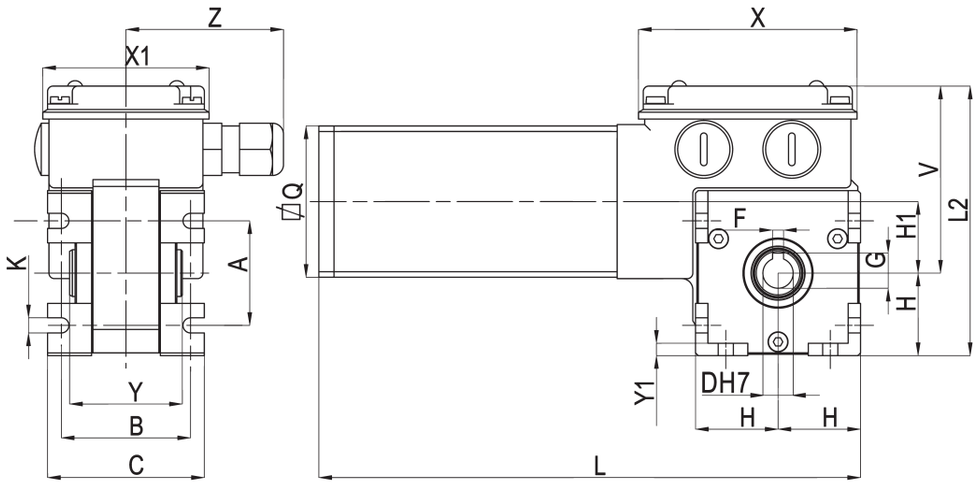

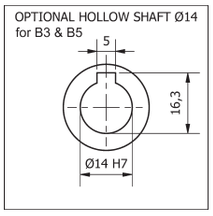

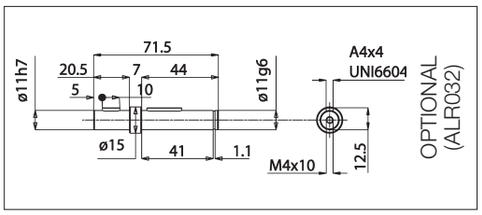

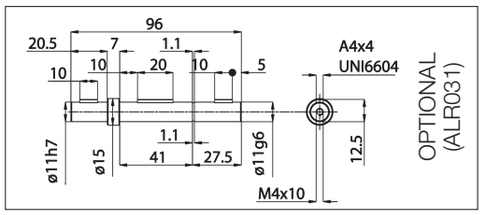

B3

Tipo Type Typ Type Tipo	A	B	C	D	F	G	H	H1	K	L	L2	Q	V	X	X1	Y	Y1	Z	Peso Weight Gewicht Poids Peso kg
MCF2T2	38	47	58	11	4	12,8	30	26	5,5	197	99	55	69	80	60	41	4,5	56	2,200

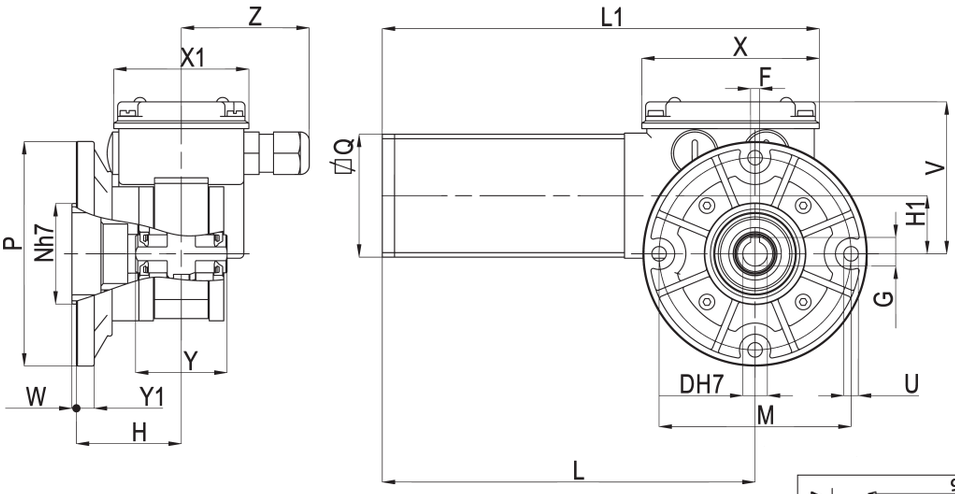

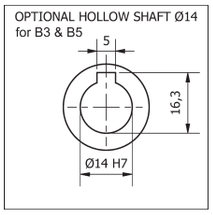

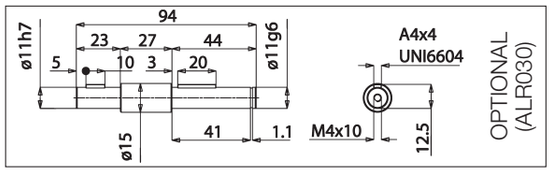

B5/S

Tipo Type Typ Type Tipo	D	F	G	H	H1	L	L1	M	N	P	Q	U	V	X	X1	Y	Y1	W	Z	Peso Weight Gewicht Poids Peso kg
MCF2T2	11	4	12,8	48	26	167	196	86	45	100	55	6,5	69	80	60	41	8	2	56	2,400

MCF

CUSTOMIZED SOLUTIONS ON REQUEST

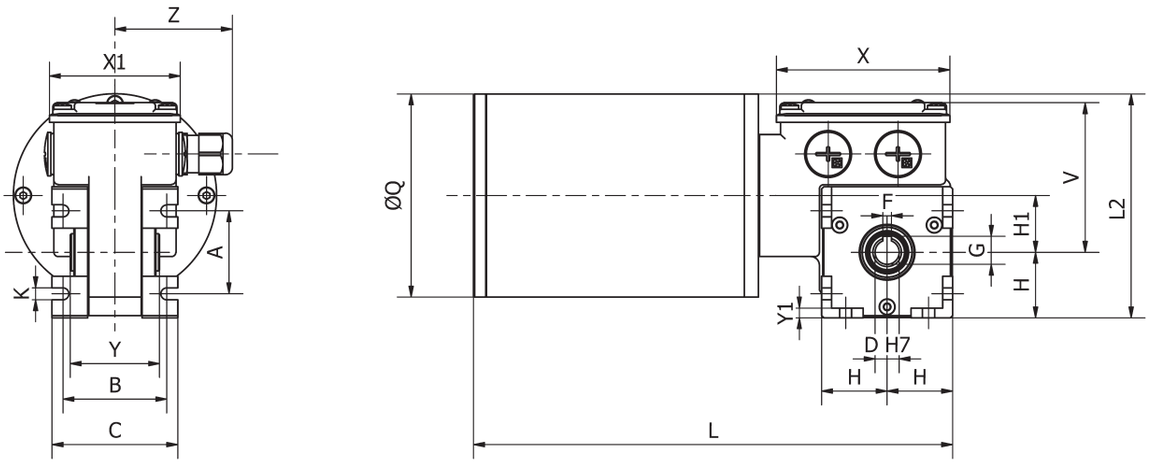

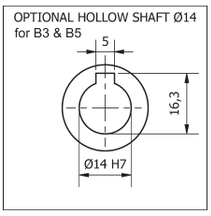

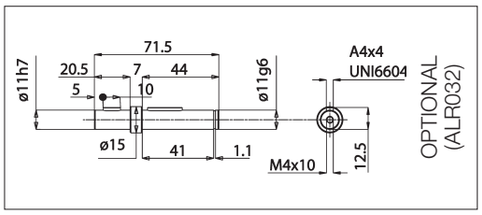

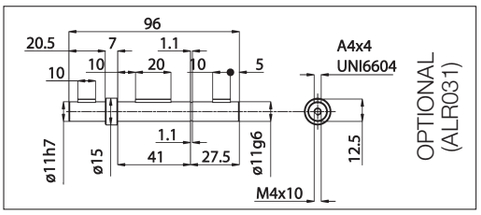

B3

Tipo Type Typ Type Tipo	A	B	C	D	F	G	H	H1	K	L	L2	Q	V	X	X1	Y	Y1	Z	Peso Weight Gewicht Poids Peso kg
MCF3T2	38	48	58	11	4	12,8	30	26	5,5	220	103	93	69	80	60	41	4,5	56	3,800

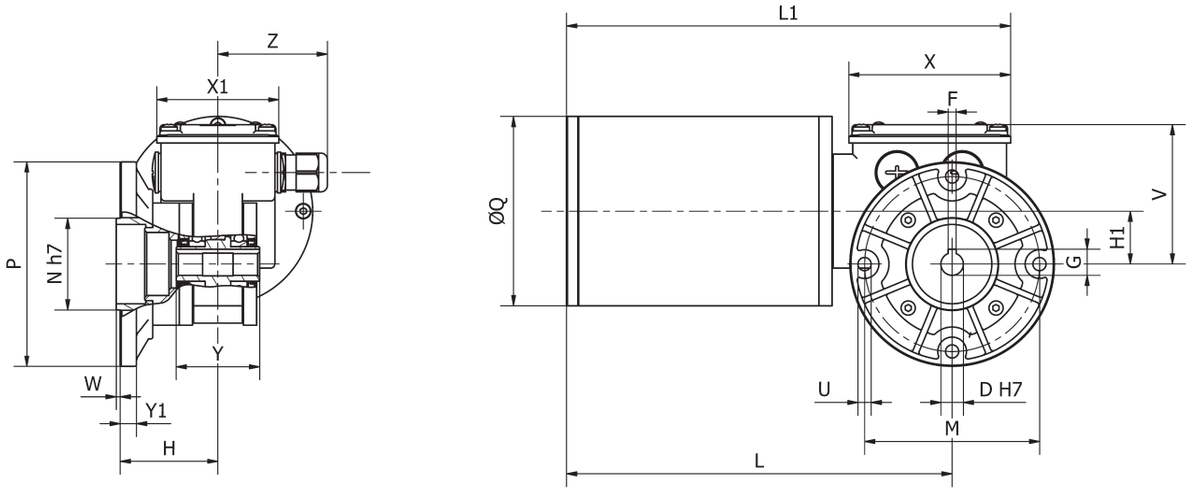

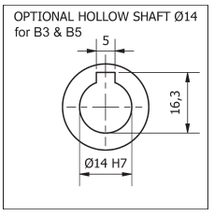

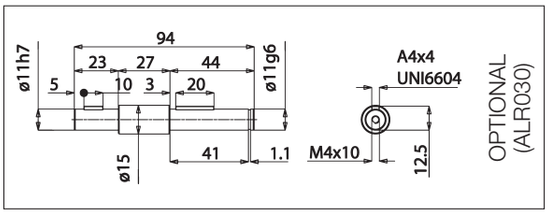

B5/S

Tipo Type Typ Type Tipo	D	F	G	H	H1	L	L1	M	N	P	Q	U	V	W	X	X1	Y	Y1	Z	Peso Weight Gewicht Poids Peso kg
MCF3T2	11	4	12,8	48	26	190	219	86	45	100	93	6,5	69	2	80	60	41	8	56	4,000

MCEF

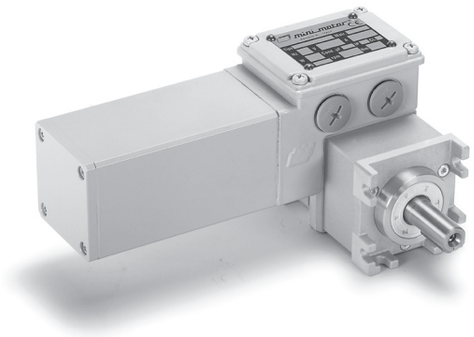

IP67

IT **N.B. Per una corretta scelta del motoriduttore si consiglia di attenersi alle tabelle riportate a fine catalogo. Per i giri motore a carico riferirsi alla relativa tabella ad inizio catalogo. Questi motoriduttori hanno necessità di un certo rodaggio. Pertanto, nelle prime 30 ore di funzionamento, si noterà una coppia inferiore ai dati riportati.**

EN **N.B.** For the correct choice of the gearmotor please refer to the tables at the end of the catalogue. For the motor revs under load to refer at the beginning of catalogue. These gear motors require a running-in period. Therefore, during the first 30 working hours, the resulting torque will be lower than the values given.

DE **ANMERKUNG.** Für die richtige Wahl des Getriebemotors wird empfohlen die Tabellen am Ende des Katalogs zu beachten. Für die Motordrehzahl unter Belastung vgl. Anfang des Katalogs. Diese Getriebemotoren benötigen eine gewisse Einlaufzeit, daher kann das Drehmoment in den ersten 30 Betriebsstunden niedriger sein als die angegebenen Daten.

FR **N.B.** Pour un choix correct du motoréducteur il est conseillé de consulter les tableaux techniques à la fin du catalogue. Pour le nombre de tours moteur en charge consulter la table dans la première partie du catalogue. Ces motoréducteurs ont besoin d'une certaine période de rodage. Par conséquent, pendant les 30 premières heures de fonctionnement, le couple sera inferièur aux donnés indiquées.

ES **N.B.** Para una selecction correcta del motorreductor se aconseja ajustarse a las tablas presentadas al final del catalogo. Para las revoluctiones del motor bajo carga, hàgase referencia a la tabla en la primera parte del catalogo. Estos motorreductores necesitan un cierto rodaje. Por lo tanto, en las primeras 30 horas de funcionamiento, se notará un par menor que los datos presentados.

IT **MOTORIDUTTORI VITE SENZA FINE CON RIDUTTORE EPICICLOIDALE**
MOTORE: Asincrono trifase a 2 poli,totalmente chiuso. Protettore termico di sicurezza incorporato.
Avvolgimento classe H secondo norme CEI EN 60034-1. Protezione IP67 standard secondo norme CEI EN 60529.
RIDUTTORE: Con carcassa in alluminio pressofuso. Secondo stadio in acciaio. Interasse 26 mm. Corona in bronzo fosforoso, durezza 120/160 HB.
Vite in acciaio temprato con filetto rettificato ruotante su cuscinetti a sfera.
Lubrificazione con olio speciale a lunga durata (atossico), Albero d'uscita in acciaio INOX (optional). Anelli di tenuta in gomma speciale per alte temperature. Coppia in uscita da 3,9 a 23,5 Nm. Versione B3 o B5. B5/S sinistro – B5/D destro.
Verniciatura bianca epoxy protettiva.
Specificare SEMPRE ambiente applicativo.
PRODOTTI PERSONALIZZATI SU RICHIESTA.

EN **WORM GEARMOTOR WITH PLANETARY REDUCTION GEAR.**
MOTOR: Asynchronous three-phase motor with 2 poles, totally enclosed. Thermal safety feature. Class H winding in accordance with CEI EN 60034-1. IP67 standard protection in accordance with CEI EN 60529.
GEAR UNIT: With die-cast aluminium casing. Second stage in steel. Wheelbase from 26 mm. Wheel rim in special bronze 120/160 HB hardness. Worm gear in hardened steel with grinding thread rotating on ball and roller bearings, output shaft in stainless steel on request.
Lubrication with special long-lasting oil. Sealing rings made in special white rubber for high temperatures. Rated torque from 3,9 to 23,5 Nm. Version B3 or B5. B5/S left version - B5/D right version. White epoxy protective coating.
ALWAYS specify application environments.
CUSTOMIZED PRODUCT ON REQUEST.

DE **SCHNECKENGETRIEBEMTOR MIT PLANETENUNTERSETZUNGGETRIEBE.**
MOTOR: 2-poliger, vollkommen geschlossener Asynchron-Drehstrommotor.
Thermoschutzschalter.
Wicklung der Klasse H gemäß CEI EN 60034-1. Standard-Schutzart IP67 gemäß CEI EN 60529.
GETRIEBE: Mit Alu-Druckguss-Gehäuse. Zweites Stufe aus Stahl. Achsabstand von 26 mm. Schnecke aus Spezialbronze mit einer Härte von 120/160 HB. Schneckengetriebe aus gehärtetem Stahl mit auf Kugel-und Rollenlagern laufendem Gewinde, Ausgangswelle aus rostfreiem Stahl auf Anfrage. Schmierung mit No-Tox Öl. Hitzebeständige Spezialdichtungen. Nenndrehmoment von 3,9 bis 23,5 Nm. Ausführung B3 oder B5. B5/S linke Ausführung - B5/D rechte Ausführung. Weißem Epoxid schutzschicht.
Geben Sie IMMER die Anwendungsumgebung an.
SPEZIELLE PRODUKTE AUF ANFRAGE.

FR **MOTOREDUCTEUR A VIS SANS FIN AVEC REDUCTEUR EPICYCLOÏDAL.**
MOTEUR: moteur asynchrone triphasé 2 pôles en exécution fermée. Protection thermique. Bobinage classe H selon norme CEI EN 60034-1.Protection IP67 selon norme CEI EN 60529.
REDUCTEUR: carcasse en aluminium coulé sous pression. Deuxième étage en acier. Entr'axe 26 mm.Roue en bronze spécial, dureté 120/160 HB. Vis en acier trempé et filets rectifiés, montage sur roulements à billes et aiguilles,arbre de sortie en acier inoxydable sur demande. Lubrification par huile spéciale longue durée.Bagues d'étanchéité en élastomère de couleur blanche résistant à la température. Couple nominal de 3,9 à 23,5 N.m.Versions B3 ou B5,B5/S version gauche-B5/D version droite. Peinture époxy de couleur blanche.
TOUJOURS préciser les conditions de service
PRODUITS SPÉCIAUX SUR DEMANDE.

ES **MOTORREDUCTOR CON TORNILLO SIN FIN CON REDUCTOR EPICICLOIDAL.**
MOTOR: trifásico asíncrono de 2 polos, totalmente protegido. Seguridad térmica. Devanado de clase H conforme a CEI EN 60034-1. Grado de protección IP67 estándar conforme a CEI EN 60529.
REDUCTOR: con carcasa de aluminio inyectado. Segunda etapa en acero. Distancia entre ejes desde 26 mm. Corona de bronce especial, dureza 120/160 HB. Tornillo sinfín en acero templado con filetes rectificados montado sobre cojinetes de bolas y de rodillos, (bajo demanda eje de salida en acero inoxidable). Lubricación con aceite de larga duración. Anillos herméticos fabricados con goma blanca especial para altas temperaturas. Par nominal entre 3,9 y 23,5 Nm. Versión B3 o B5. B5/S versión izquierda - B5/D versión derecha. Capa de protección Blanco epoxi. SIEMPRE especificar entornos de aplicaciones.
PRODUCTOS ESPECIALES BAJO PEDIDO.

MCEF

CUSTOMIZED SOLUTIONS ON REQUEST

Tipo Type Typ Type Tipo	**Rapporto** Ratio Übersetzungs-verhältnis Rapport Relación	**Potenza resa** Delivered power Abgegebene Leistung Puissance développée Potencia entregada	**Giri uscita a vuoto** Output r.p.m. no-load Ausgangsdrehzahl unbelastet Tours à la sortie à vide Revoluciones salida sin carga	**Coppia nominale** Rated torque Nenndrehmoment Couple nominal Par nominal	**Tensione** Voltage Spannung Voltage Tensión		**Corrente** Current Strom Courant Intensidad	
	i	**W**	**rpm**	**Nm**	**Vac - 50 Hz**		**A**	
MCEF2T2	37,5	31	74	3,9	230Δ	400Y	0,30Δ	0,17Y
MCEF3T2	37,5	88	74	8,6	230Δ	400Y	0,43Δ	0,25Y
MCEF2T2	50	31	56	4,9	230Δ	400Y	0,30Δ	0,17Y
MCEF3T2	50	88	56	11,3	230Δ	400Y	0,43Δ	0,25Y
MCEF2T2	75	31	37	7,3	230Δ	400Y	0,30Δ	0,17Y
MCEF3T2	75	88	37	15,4	230Δ	400Y	0,43Δ	0,25Y
MCEF2T2	100	31	28	8,7	230Δ	400Y	0,30Δ	0,17Y
MCEF3T2	100	88	28	17	230Δ	400Y	0,43Δ	0,25Y
MCEF2T2	150	31	18	12,1	230Δ	400Y	0,30Δ	0,17Y
MCEF3T2	150	88	18	21,8	230Δ	400Y	0,43Δ	0,25Y
MCEF2T2	200	31	14	15,5	230Δ	400Y	0,30Δ	0,17Y
MCEF3T2	200	88	14	23,5*	230Δ	400Y	0,43Δ	0,25Y
MCEF2T2	300	31	9	21,8	230Δ	400Y	0,30Δ	0,17Y
MCEF2T2	350	31	8	23,3	230Δ	400Y	0,30Δ	0,17Y
MCEF2T2	400	31	7	23,5*	230Δ	400Y	0,30Δ	0,17Y

IT **(*) - I valori relativi alla coppia contrassegnati con l'asterisco non devono assolutamente essere superati, in quanto, con i rapporti elevati, la potenza motore è notevolmente superiore alla portata del riduttore.**

EN (*) - Under no circumstances should the torque values marked with an asterisk be exceeded, as for the higher gear ratios the motor power is considerably higher than the capacity of the gear unit.

DE *(*) - Die mit einem Stern bezeichneten Drehmomente dürfen keinesfalls überschritten werden, da bei hohen Übersetzungen die Motorleistung viel höher als die zulässige Belastung des Getriebes ist.*

FR (*) - Les valeurs correspondants au couple, marqués par un astérisque, ne doivent absolument pas être dépassés car, en cas des rapports élevés, la puissance du moteur et considérablement supérieure à la capacité du réducteur.

ES *(*) - Los valores referentes al par marcados con el asterisco, no se deben en absoluto superar, ya que, con las altas relaciones, la potencia del motor es notablemente mayor que la capacidad del reductor.*

MCEF

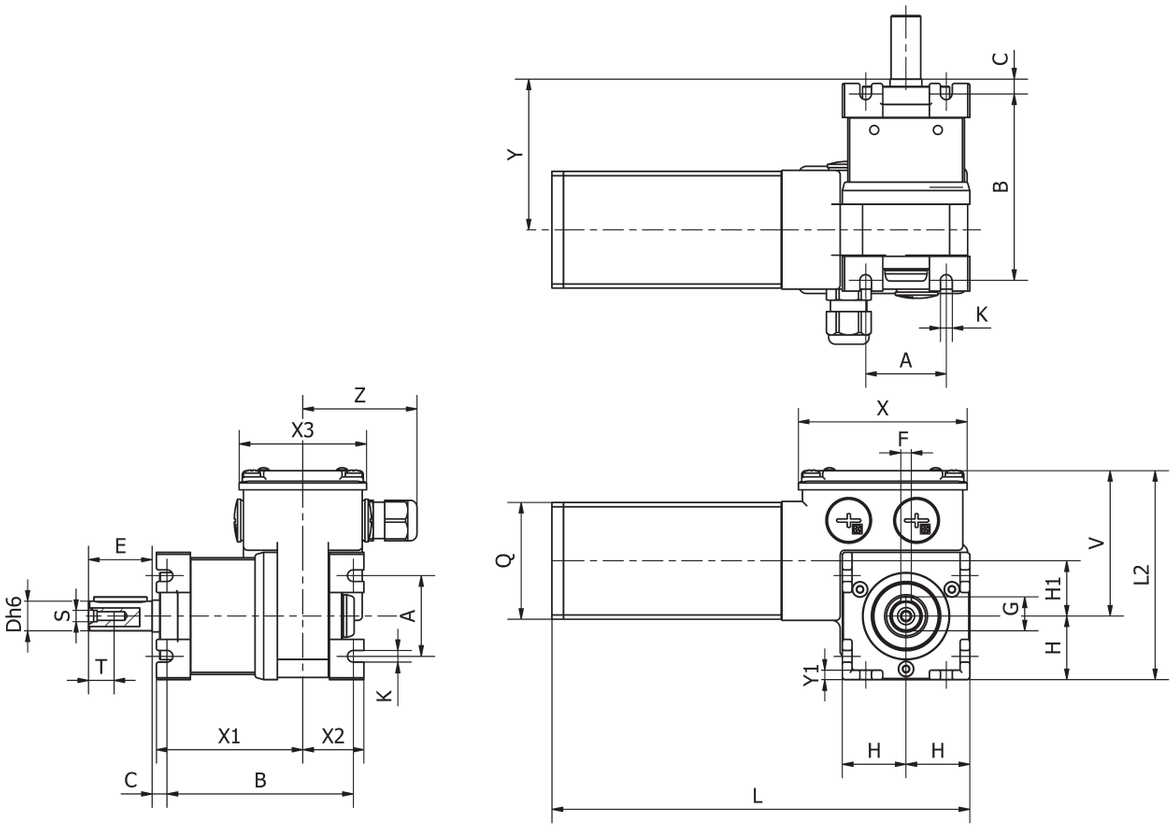

B3

Tipo Type Typ Type Tipo	A	B	C	D	E	F	G	H	H1	K	L	L2	Q	S	T	V	X	X1	X2	X3	Y	Y1	Z	Peso Weight Gewicht Poids Peso kg
MCEF2T2	38	88	7	14	30	5	16	30	26	5,5	197	99	55	M5	17	69	80	64	29	60	71	4,5	56	3,000

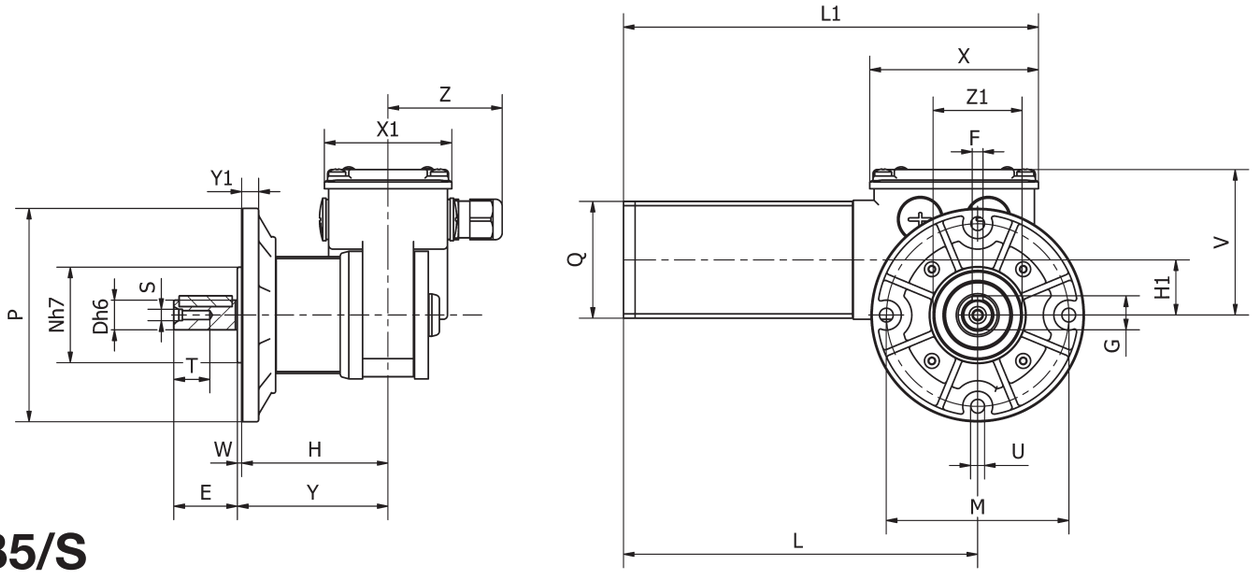

B5/S

Tipo Type Typ Type Tipo	D	E	F	G	H	H1	L	L1	M	N	P	Q	S	T	U	V	W	X	X1	Y	Y1	Z	Z1	Peso Weight Gewicht Poids Peso kg
MCEF2T2	14	30	5	16	69	26	167	196	86	45	100	55	M5	17	6,5	69	2	80	60	71	8	56	40	3,200

MCEF

CUSTOMIZED SOLUTIONS ON REQUEST

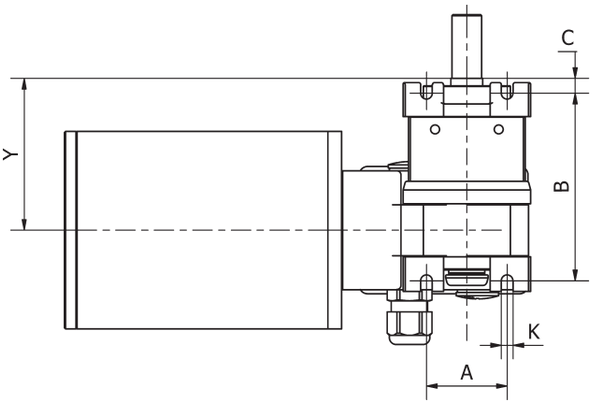

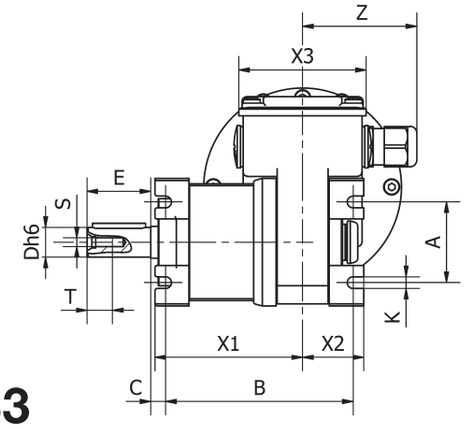

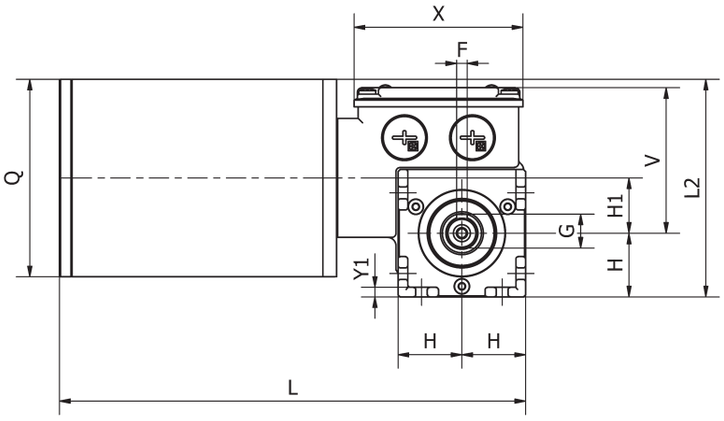

B3

Tipo Type Typ Type Tipo	A	B	C	D	E	F	G	H	H1	K	L	L2	Q	S	T	V	X	X1	X2	X3	Y	Y1	Z	Peso Weight Gewicht Poids Peso kg
MCEF3T2	38	88	7	14	30	5	16	30	26	5,5	220	103	93	M5	17	69	80	70	29	60	72	4,5	56	4,600

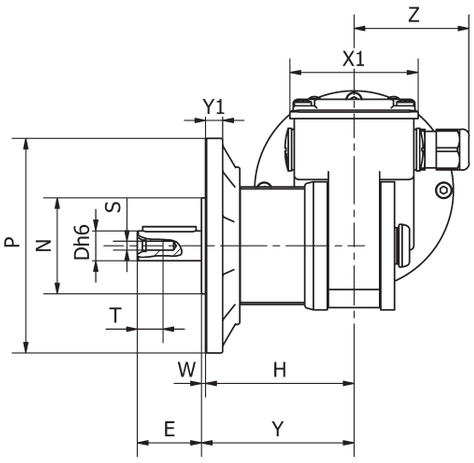

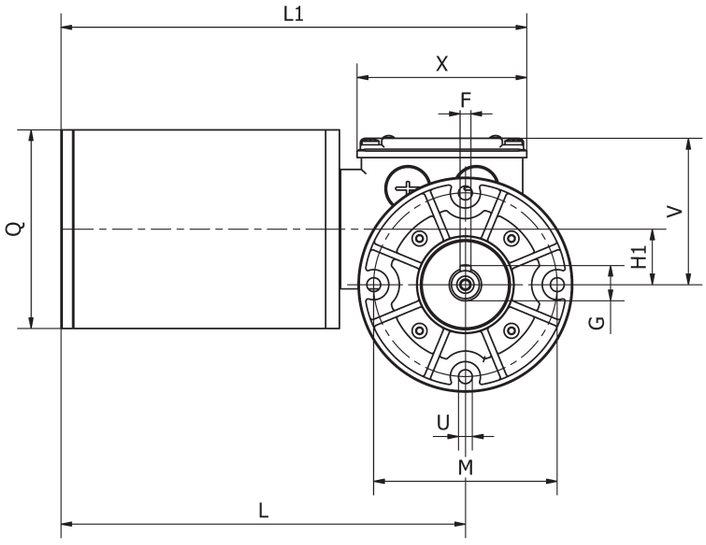

B5/S

Tipo Type Typ Type Tipo	D	E	F	G	H	H1	L	L1	M	N	P	Q	S	T	U	V	W	X	X1	Y	Y1	Z	Peso Weight Gewicht Poids Peso kg
MCEF3T2	14	30	5	16	69	26	190	219	86	45	100	93	M5	17	6,5	69	2	80	60	72	8	56	4,800

PCF

IP67

IT **N.B. Per una corretta scelta del motoriduttore si consiglia di attenersi alle tabelle riportate a fine catalogo. Per i giri motore a carico riferirsi alla relativa tabella ad inizio catalogo. Questi motoriduttori hanno necessità di un certo rodaggio. Pertanto, nelle prime 30 ore di funzionamento, si noterà una coppia inferiore ai dati riportati.**

EN **N.B.** For the correct choice of the gearmotor please refer to the tables at the end of the catalogue. For the motor revs under load to refer at the beginning of catalogue. These gear motors require a running-in period. Therefore, during the first 30 working hours, the resulting torque will be lower than the values given.

DE **ANMERKUNG.** Für die richtige Wahl des Getriebemotors wird empfohlen die Tabellen am Ende des Katalogs zu beachten. Für die Motordrehzahl unter Belastung vgl. Anfang des Katalogs. Diese Getriebemotoren benötigen eine gewisse Einlaufzeit, daher kann das Drehmoment in den ersten 30 Betriebsstunden niedriger sein als die angegebenen Daten.

FR **N.B.** Pour un choix correct du motoréducteur il est conseillé de consulter les tableaux techniques à la fin du catalogue. Pour le nombre de tours moteur en charge consulter la table dans la première partie du catalogue. Ces motoréducteurs ont besoin d'une certaine période de rodage. Par conséquent, pendant les 30 premières heures de fonctionnement, le couple sera inferièur aux donnés indiquées.

ES **N.B.** Para una selecction correcta del motorreductor se aconseja ajustarse a las tablas presentadas al final del catalogo. Para las revoluctiones del motor bajo carga, hàgase referencia a la tabla en la primera parte del catalogo. Estos motorreductores necesitan un cierto rodaje. Por lo tanto, en las primeras 30 horas de funcionamiento, se notará un par menor que los datos presentados.

IT **MOTORIDUTTORI VITE SENZA FINE**

MOTORE: Asincrono trifase a 2 poli,totalmente chiuso. Protettore termico di sicurezza incorporato.
Avvolgimento classe H secondo norme CEI EN 60034-1. Protezione IP67 standard secondo norme CEI EN 60529.
RIDUTTORE: Con carcassa in alluminio pressofuso. Interasse da 32 mm. Corona in bronzo fosforoso, durezza 120/160 HB.
Vite in acciaio temprato con filetto rettificato ruotante su cuscinetti a sfera.
Lubrificazione con olio speciale a lunga durata (atossico), Albero d'uscita in acciaio INOX (optional). Anelli di tenuta in gomma speciale per alte temperature. Coppia in uscita da 2 a 20 Nm. Versione B3 o B5. B5/S sinistro – B5/D destro.
Verniciatura bianca epoxy protettiva.
Specificare SEMPRE ambiente applicativo.
PRODOTTI PERSONALIZZATI SU RICHIESTA.

EN **WORM GEARMOTORS**

MOTOR: Asynchronous three-phase motor with 2 poles, totally enclosed. Thermal safety feature. Class H winding in accordance with CEI EN 60034-1. IP67 standard protection in accordance with CEI EN 60529.
GEAR UNIT: With die-cast aluminium casing. Wheelbase from 32 mm. Wheel rim in special bronze 120/160 HB hardness. Worm gear in hardened steel with grinding thread rotating on ball and roller bearings, output shaft in stainless steel on request.
Lubrication with special long-lasting oil. Sealing rings made in special white rubber for high temperatures. Rated torque from 2 to 20 Nm. Version B3 or B5. B5/S left version - B5/D right version. **White epoxy protective coating.**
ALWAYS specify application environments.
CUSTOMIZED PRODUCT ON REQUEST.

DE **SCHNECKENGETRIEBEMOTOREN**

MOTOR: 2-poliger, vollkommen geschlossener Asynchron-Drehstrommotor. Thermoschutzschalter. Wicklung der Klasse H gemäß CEI EN 60034-1. Standard-Schutzart IP67 gemäß CEI EN 60529.
GETRIEBE: Mit Alu-Druckguss-Gehäuse. Achsabstand von 32 mm. Schnecke aus Spezialbronze mit einer Härte von 120/160 HB. Schneckengetriebe aus gehärtetem Stahl mit auf Kugel- und Rollenlagern laufendem Gewinde, Ausgangswelle aus rostfreiem Stahl auf Anfrage. Schmierung mit No-Tox Öl. Hitzebeständige Spezialdichtungen. Nenndrehmoment von 2 bis 20 Nm. Ausführung B3 oder B5. B5/S linke Ausführung - B5/D rechte Ausführung.
Weißem Epoxid schutzschicht.
Geben Sie IMMER die Anwendungsumgebung an.
SPEZIELLE PRODUKTE AUF ANFRAGE.

FR **MOTORÉDUCTEURS À VIS SANS FIN**

MOTEUR: moteur asynchrone triphasé 2 pôles en exécution fermée. Protection thermique. Bobinage classe H selon norme CEI EN 60034-1.Protection IP67 selon norme CEI EN 60529.
REDUCTEUR: carcasse en aluminium coulé sous pression.Entr'axe 32 mm.Roue en bronze spécial, dureté 120/160 HB. Vis en acier trempé et filets rectifiés, montage sur roulements à billes et aiguilles,arbre de sortie en acier inoxydable sur demande. Lubrification par huile spéciale longue durée.Bagues d'étanchéité en élastomère de couleur blanche résistant à la température. Couple nominal de 2 à 20 N.m.Versions B3 ou B5,B5/S version gauche-B5/D version droite.
Peinture époxy de couleur blanche.
TOUJOURS préciser les conditions de service.
VERSIONS SPECIALES SUR DEMANDE.

ES **MOTORREDUCTORES DE TORNILLO SINFÍN**

MOTOR: trifásico asíncrono de 2 polos, totalmente protegido. Seguridad térmica. Devanado de clase H conforme a CEI EN 60034-1. Grado de protección IP67 estándar conforme a CEI EN 60529.
REDUCTOR: con carcasa de aluminio inyectado. Distancia entre ejes desde 32 mm. Corona de bronce especial, dureza 120/160 HB. Tornillo sinfín en acero templado con filetes rectificados montado sobre cojinetes de bolas y de rodillos, (bajo demanda eje de salida en acero inoxidable). Lubricación con aceite de larga duración. Anillos herméticos fabricados con goma blanca especial para altas temperaturas. Par nominal entre 2 y 20 Nm. Versión B3 o B5. B5/S versión izquierda - B5/D versión derecha. **Capa de protección Blanco epoxi. SIEMPRE especificar entornos de aplicaciones.**
PRODUCTOS ESPECIALES BAJO PEDIDO.

PCF

CUSTOMIZED SOLUTIONS ON REQUEST

Tipo Type Typ Type Tipo	**Rapporto** Ratio Übersetzungs-verhältnis Rapport Relación	**Potenza resa** Delivered power Abgegebene Leistung Puissance développée Potencia entregada	**Giri uscita a vuoto** Output r.p.m. no-load Ausgangsdrehzahl unbelastet Tours à la sortie à vide Revoluciones salida sin carga	**Coppia nominale** Rated torque Nenndrehmoment Couple nominal Par nominal	**Tensione** Voltage Spannung Voltage Tensión		**Corrente** Current Strom Courant Intensidad	
	i	**W**	**rpm**	**Nm**	**Vac - 50 Hz**		**A**	
PCF4T2	5	130	560	2	230Δ	400Y	0,65Δ	0,38Y
PCF5T2	5	290	580	4,5	230Δ	400Y	1,56Δ	0,90Y
PCF4T2	7	130	400	2,9	230Δ	400Y	0,65Δ	0,38Y
PCF5T2	7	290	414	6,3	230Δ	400Y	1,56Δ	0,90Y
PCF4T2	10	130	280	4,1	230Δ	400Y	0,65Δ	0,38Y
PCF5T2	10	290	290	8,8	230Δ	400Y	1,56Δ	0,90Y
PCF4T2	20	130	140	7,2	230Δ	400Y	0,65Δ	0,38Y
PCF5T2	20	290	145	15,4	230Δ	400Y	1,56Δ	0,90Y
PCF4T2	30	130	93	10,2	230Δ	400Y	0,65Δ	0,38Y
PCF5T2	30	290	97	20*	230Δ	400Y	1,56Δ	0,90Y
PCF4T2	40	130	70	12,6	230Δ	400	0,65Δ	0,38
PCF4T2	50	130	56	15,3	230Δ	400	0,65Δ	0,38
PCF4T2	60	130	46	18	230Δ	400	0,65Δ	0,38
PCF4T2	70	130	40	17*	230Δ	400	0,65Δ	0,38
PCF4T2	100	130	28	13*	230Δ	400	0,65Δ	0,38

IT **(*) - I valori relativi alla coppia contrassegnati con l'asterisco non devono assolutamente essere superati, in quanto, con i rapporti elevati, la potenza motore è notevolmente superiore alla portata del riduttore.**

EN (*) - Under no circumstances should the torque values marked with an asterisk be exceeded, as for the higher gear ratios the motor power is considerably higher than the capacity of the gear unit.

DE *(*) - Die mit einem Stern bezeichneten Drehmomente dürfen keinesfalls überschritten werden, da bei hohen Übersetzungen die Motorleistung viel höher als die zulässige Belastung des Getriebes ist.*

FR (*) - Les valeurs correspondants au couple, marqués par un astérisque, ne doivent absolument pas être dépassés car, en cas des rapports élevés, la puissance du moteur et considérablement supérieure à la capacité du réducteur.

ES *(*) - Los valores referentes al par marcados con el asterisco, no se deben en absoluto superar, ya que, con las altas relaciones, la potencia del motor es notablemente mayor que la capacidad del reductor.*

PCF

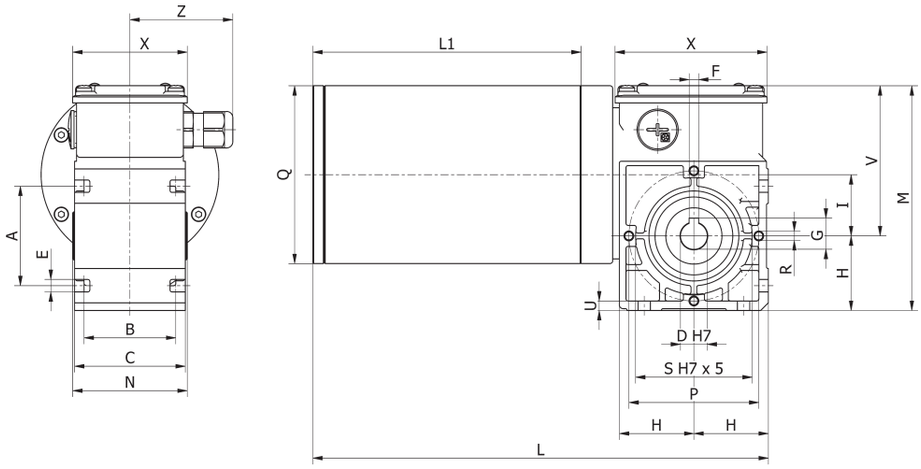

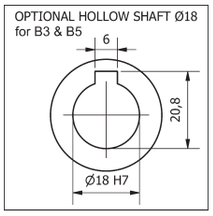

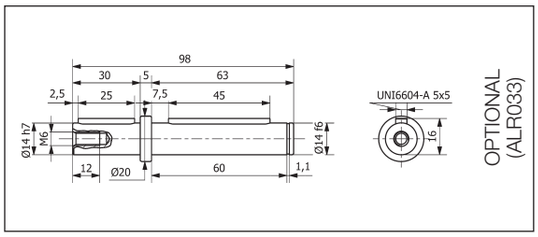

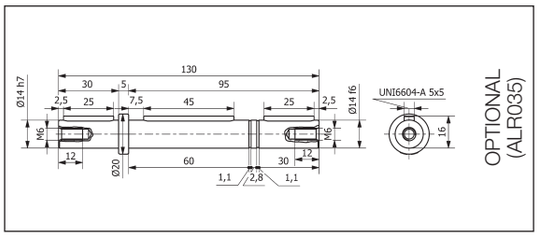

B3

Tipo Type Typ Type Tipo	A	B	C	D	E	F	G	H	I	L	L1	M	N	P	Q	R	S	V	Z	Peso Weight Gewicht Poids Peso kg
PCF 4T2	52	48	58	14	6,5	5	16,3	39	32	239	141	119	60	68	93	M5	61	80	56	5,470
PCF 5T2	52	48	58	14	6,5	5	16,3	39	32	262	163	137	60	68	130	M5	61	80	56	10,870

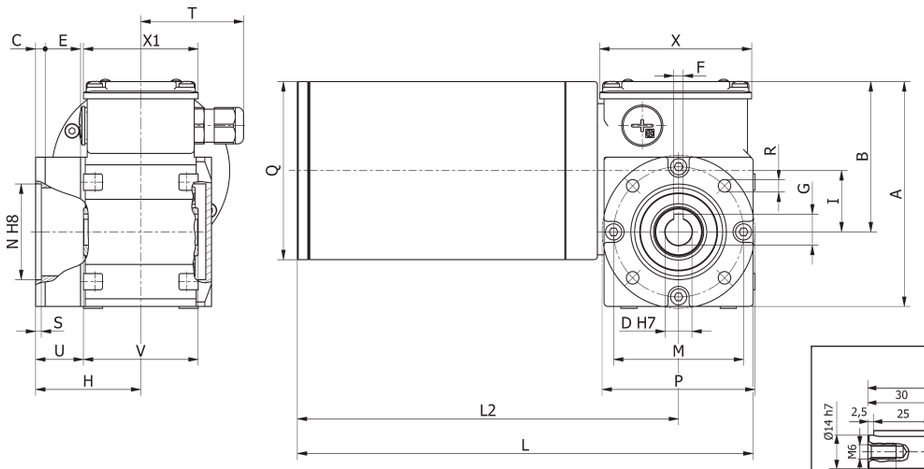

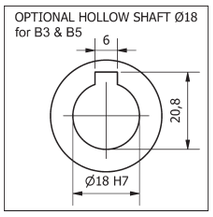

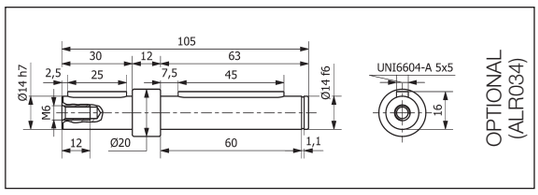

B5/S

Tipo Type Typ Type Tipo	A	B	C	D	E	F	G	H	I	L	L1	M	N	P	Q	R	S	U	V	X1	X	Z	Peso Weight Gewicht Poids Peso kg
PCF 4T2	119	80	5	14	18,5	5	16,3	55	32	239	200	68	50	80	93	6,5	3	25	60	60	80	56	5,600
PCF 5T2	137	80	5	14	18,5	5	16,3	55	32	262	222	68	50	80	130	6,5	3	25	60	60	80	56	11,000

PCEF

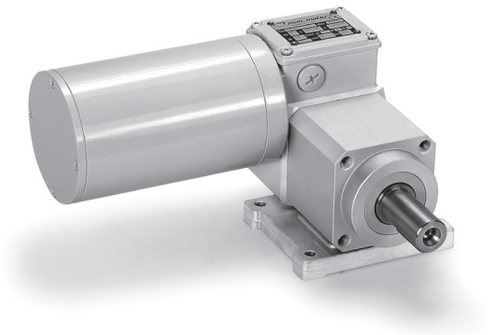

IP67

IT **N.B. Per una corretta scelta del motoriduttore si consiglia di attenersi alle tabelle riportate a fine catalogo. Per i giri motore a carico riferirsi alla relativa tabella ad inizio catalogo. Questi motoriduttori hanno necessità di un certo rodaggio. Pertanto, nelle prime 30 ore di funzionamento, si noterà una coppia inferiore ai dati riportati.**

EN **N.B.** For the correct choice of the gearmotor please refer to the tables at the end of the catalogue. For the motor revs under load to refer at the beginning of catalogue. These gear motors require a running-in period. Therefore, during the first 30 working hours, the resulting torque will be lower than the values given.

DE **ANMERKUNG.** Für die richtige Wahl des Getriebemotors wird empfohlen die Tabellen am Ende des Katalogs zu beachten. Für die Motordrehzahl unter Belastung vgl. Anfang des Katalogs. Diese Getriebemotoren benötigen eine gewisse Einlaufzeit, daher kann das Drehmoment in den ersten 30 Betriebsstunden niedriger sein als die angegebenen Daten.

FR **N.B.** Pour un choix correct du motoréducteur il est conseillé de consulter les tableaux techniques à la fin du catalogue. Pour le nombre de tours moteur en charge consulter la table dans la première partie du catalogue. Ces motoréducteurs ont besoin d'une certaine période de rodage. Par conséquent, pendant les 30 premières heures de fonctionnement, le couple sera inferièur aux donnés indiquées.

ES **N.B.** Para una selecction correcta del motorreductor se aconseja ajustarse a las tablas presentadas al final del catalogo. Para las revoluctiones del motor bajo carga, hàgase referencia a la tabla en la primera parte del catalogo. Estos motorreductores necesitan un cierto rodaje. Por lo tanto, en las primeras 30 horas de funcionamiento, se notará un par menor que los datos presentados.

IT **MOTORIDUTTORI VITE SENZA FINE CON RIDUTTORE EPICICLOIDALE**
MOTORE: Asincrono trifase a 2 poli,totalmente chiuso. Protettore termico di sicurezza incorporato.
Avvolgimento classe H secondo norme CEI EN 60034-1. Protezione IP67 standard secondo norme CEI EN 60529.
RIDUTTORE: Con carcassa in alluminio pressofuso. Secondo stadio in acciaio. Interasse da 32 mm. Corona in bronzo fosforoso, durezza 120/160 HB.
Vite in acciaio temprato con filetto rettificato ruotante su cuscinetti a sfera.
Lubrificazione con olio speciale a lunga durata (atossico), Albero d'uscita in acciaio INOX (optional). Anelli di tenuta in gomma speciale per alte temperature. Coppia in uscita da 13,1 a 90 Nm. Versione B3 o B5. B5/S sinistro – B5/D destro.
Verniciatura bianca epoxy protettiva.
Specificare SEMPRE ambiente applicativo.
PRODOTTI PERSONALIZZATI SU RICHIESTA.

EN **WORM GEARMOTORS WITH PLANETARY REDUCTION GEAR.**
MOTOR: Asynchronous three-phase motor with 2 poles, totally enclosed. Thermal safety feature. Class H winding in accordance with CEI EN 60034-1. IP67 standard protection in accordance with CEI EN 60529.
GEAR UNIT: With die-cast aluminium casing. Second stage in steel. Wheelbase from 32 mm. Wheel rim in special bronze 120/160 HB hardness. Worm gear in hardened steel with grinding thread rotating on ball and roller bearings, output shaft in stainless steel on request.
Lubrication with special long-lasting oil. Sealing rings made in special white rubber for high temperatures. Rated torque from 13,1 to 90 Nm. Version B3 or B5. B5/S left version - B5/D right version. **White epoxy protective coating.**
ALWAYS specify application environments.
CUSTOMIZED PRODUCT ON REQUEST.

DE **SCHNECKENGETRIEBEMOTOREN MIT PLANETENUNTERSETZUNGGETRIEBE.**
MOTOR: 2-poliger, vollkommen geschlossener Asynchron-Drehstrommotor. Thermoschutzschalter. Wicklung der Klasse H gemäß CEI EN 60034-1. Standard-Schutzart IP67 gemäß CEI EN 60529.
GETRIEBE: Mit Alu-Druckguss-Gehäuse. Zweites Stufe aus Stahl. Achsabstand von 32 mm. Schnecke aus Spezialbronze mit einer Härte von 120/160 HB. Schneckengetriebe aus gehärtetem Stahl mit auf Kugel- und Rollenlagern laufendem Gewinde, Ausgangswelle aus rostfreiem Stahl auf Anfrage. Schmierung mit No-Tox Öl. Hitzebeständige Spezialdichtungen. Nenndrehmoment von 13,1 bis 90 Nm. Ausführung B3 oder B5. B5/S linke Ausführung - B5/D rechte Ausführung.
Weißem Epoxid schutzschicht.
Geben Sie IMMER die Anwendungsumgebung an.
SPEZIELLE PRODUKTE AUF ANFRAGE.

FR **MOTORÉDUCTEURS À VIS SANS FIN AVEC REDUCTEUR EPICYCLOÏDAL.**
MOTEUR: moteur asynchrone triphasé 2 pôles en exécution fermée. Protection thermique. Bobinage classe H selon norme CEI EN 60034-1.Protection IP67 selon norme CEI EN 60529.
REDUCTEUR: carcasse en aluminium coulé sous pression. Deuxième étage en acier. Entr'axe 32 mm.Roue en bronze spécial, dureté 120/160 HB. Vis en acier trempé et filets rectifiés, montage sur roulements à billes et aiguilles,arbre de sortie en acier inoxydable sur demande. Lubrification par huile spéciale longue durée.Bagues d'étanchéité en élastomère de couleur blanche résistant à la température.
Couple nominal de 13,1 à 90 N.m.Versions B3 ou B5,B5/S version gauche-B5/D version droite.
Peinture époxy de couleur blanche. TOUJOURS préciser les conditions de service.
VERSIONS SPECIALES SUR DEMANDE.

ES **MOTORREDUCTORES DE TORNILLO SINFÍN CON REDUCTOR EPICICLOIDAL.**
MOTOR: trifásico asíncrono de 2 polos, totalmente protegido. Seguridad térmica. Devanado de clase H conforme a CEI EN 60034-1. Grado de protección IP67 estándar conforme a CEI EN 60529.
REDUCTOR: con carcasa de aluminio inyectado. Segunda etapa en acero. Distancia entre ejes desde 32 mm. Corona de bronce especial, dureza 120/160 HB. Tornillo sinfín en acero templado con filetes rectificados montado sobre cojinetes de bolas y de rodillos, (bajo demanda eje de salida en acero inoxidable). Lubricación con aceite de larga duración. Anillos herméticos fabricados con goma blanca especial para altas temperaturas. Par nominal entre 13,1 y 90 Nm. Versión B3 o B5. B5/S versión izquierda - B5/D versión derecha. **Capa de protección Blanco epoxi. SIEMPRE especificar entornos de aplicaciones.**
PRODUCTOS ESPECIALES BAJO PEDIDO.

PCEF

Tipo Type Typ Type Tipo	Rapporto Ratio Übersetzungs-verhältnis Rapport Relación	Potenza resa Delivered power Abgegebene Leistung Puissance développée Potencia entregada	Giri uscita a vuoto Output r.p.m. no-load Ausgangsdrehzahl unbelastet Tours à la sortie à vide Revoluciones salida sin carga	Coppia nominale Rated torque Nenndrehmoment Couple nominal Par nominal	Tensione Voltage Spannung Voltage Tensión		Corrente Current Strom Courant Intensidad	
	i	W	rpm	Nm	Vac - 50 Hz		A	
PCEF4T2	33,25	130	84	13,1	230Δ	400Y	0,65Δ	0,38Y
PCEF5T2	33,25	290	87	28,1	230Δ	400Y	1,56Δ	0,9 Y
PCEF4T2	47,5	130	59	18,5	230Δ	400Y	0,65Δ	0,38Y
PCEF5T2	47,5	290	61	38,8	230Δ	400Y	1,56Δ	0,9 Y
PCEF4T2	95	130	30	32,5	230Δ	400Y	0,65Δ	0,38Y
PCEF5T2	95	290	30,5	69,3	230Δ	400Y	1,56Δ	0,9 Y
PCEF4T2	142,5	130	20	46	230Δ	400Y	0,65Δ	0,38Y
PCEF5T2	142,5	290	20,4	90*	230Δ	400Y	1,56Δ	0,9 Y
PCEF4T2	190	130	15	56,9	230Δ	400Y	0,65Δ	0,38Y
PCEF4T2	237,5	130	12	73	230Δ	400Y	0,65Δ	0,38Y
PCEF4T2	285	130	10	81,2	230Δ	400Y	0,65Δ	0,38Y
PCEF4T2	332,5	130	8,4	76,7	230Δ	400Y	0,65Δ	0,38Y
PCEF4T2	475	130	6	58,7	230Δ	400Y	0,65Δ	0,38Y

IT **(*) - I valori relativi alla coppia contrassegnati con l'asterisco non devono assolutamente essere superati, in quanto, con i rapporti elevati, la potenza motore è notevolmente superiore alla portata del riduttore.**

EN (*) - Under no circumstances should the torque values marked with an asterisk be exceeded, as for the higher gear ratios the motor power is considerably higher than the capacity of the gear unit.

DE *(*) - Die mit einem Stern bezeichneten Drehmomente dürfen keinesfalls überschritten werden, da bei hohen Übersetzungen die Motorleistung viel höher als die zulässige Belastung des Getriebes ist.*

FR (*) - Les valeurs correspondants au couple, marqués par un astérisque, ne doivent absolument pas être dépassés car, en cas des rapports élevés, la puissance du moteur et considérablement supérieure à la capacité du réducteur.

ES *(*) - Los valores referentes al par marcados con el asterisco, no se deben en absoluto superar, ya que, con las altas relaciones, la potencia del motor es notablemente mayor que la capacidad del reductor.*

PCEF

CUSTOMIZED SOLUTIONS ON REQUEST

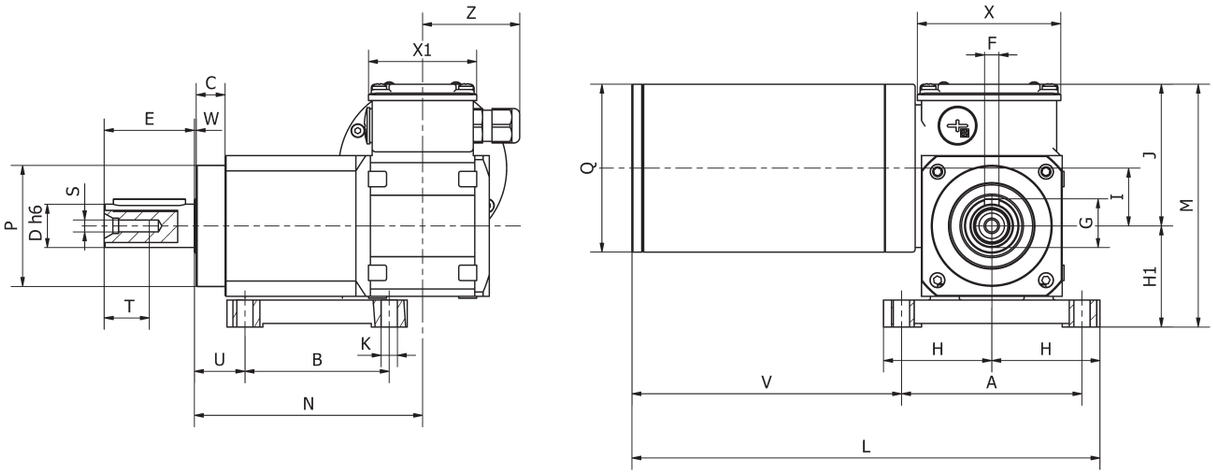

B3

Tipo Type Typ Type Tipo	A	B	C	D	E	F	G	H	H1	I	J	K	L	M	N	P	Q	S	T	U	V	W	X	X1	Z	Peso Weight Gewicht Poids Peso kg
PCEF 4T2	100	80	16	24	50	8	27	60	56	32	80	9	260	135	127	67	93	M8	25	28	150	1	80	60	56	8,27
PCEF 5T2	100	80	16	24	50	8	27	60	56	32	80	9	282	135	127	67	130	M8	25	28	171	1	80	60	65	13,7

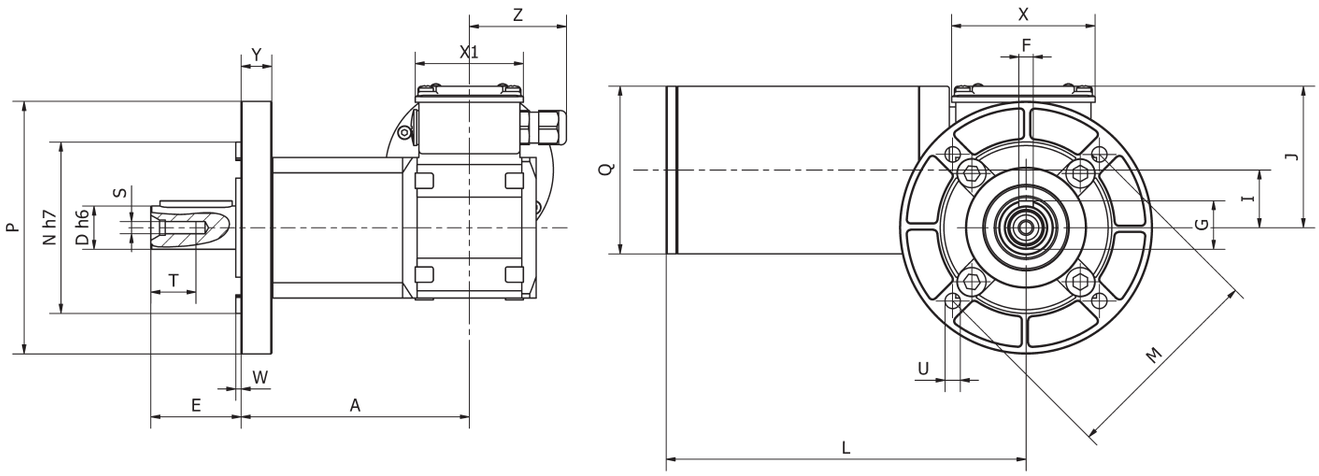

B5/S

Tipo Type Typ Type Tipo	A	D	E	F	G	I	J	L	M	N	P	Q	S	T	U	W	X	X1	Y	Z	Peso Weight Gewicht Poids Peso kg
PCEF 4T2	127	24	50	8	27	32	80	200	115	95	140	93	M8	25	9	3	80	60	17	56	8,4
PCEF 5T2	127	24	50	8	27	32	80	222	115	95	140	130	M8	25	9	3	80	60	17	65	13,8

XCF

IP67

(IT) **N.B. Per una corretta scelta del motoriduttore si consiglia di attenersi alle tabelle riportate a fine catalogo. Per i giri motore a carico riferirsi alla relativa tabella ad inizio catalogo. Questi motoriduttori hanno necessità di un certo rodaggio. Pertanto, nelle prime 30 ore di funzionamento, si noterà una coppia inferiore ai dati riportati.**

(EN) **N.B.** For the correct choice of the gearmotor please refer to the tables at the end of the catalogue. For the motor revs under load to refer at the beginning of catalogue. These gear motors require a running-in period. Therefore, during the first 30 working hours, the resulting torque will be lower than the values given.

(DE) **ANMERKUNG.** Für die richtige Wahl des Getriebemotors wird empfohlen die Tabellen am Ende des Katalogs zu beachten. Für die Motordrehzahl unter Belastung vgl. Anfang des Katalogs. Diese Getriebemotoren benötigen eine gewisse Einlaufzeit, daher kann das Drehmoment in den ersten 30 Betriebsstunden niedriger sein als die angegebenen Daten.

(FR) **N.B.** Pour un choix correct du motoréducteur il est conseillé de consulter les tableaux techniques à la fin du catalogue. Pour le nombre de tours moteur en charge consulter la table dans la première partie du catalogue. Ces motoréducteurs ont besoin d'une certaine période de rodage. Par conséquent, pendant les 30 premières heures de fonctionnement, le couple sera inferièur aux donnés indiquées.

(ES) **N.B.** Para una selecction correcta del motorreductor se aconseja ajustarse a las tablas presentadas al final del catalogo. Para las revoluctiones del motor bajo carga, hàgase referencia a la tabla en la primera parte del catalogo. Estos motorreductores necesitan un cierto rodaje. Por lo tanto, en las primeras 30 horas de funcionamiento, se notará un par menor que los datos presentados.

(IT) **MOTORIDUTTORI VITE SENZA FINE**

MOTORE: Asincrono trifase a 2 poli,totalmente chiuso. Protettore termico di sicurezza incorporato.
Avvolgimento classe H secondo norme CEI EN 60034-1. Protezione IP67 standard secondo norme CEI EN 60529.
RIDUTTORE: Con carcassa in alluminio pressofuso. Interasse da 38 mm. Corona in bronzo fosforoso, durezza 120/160 HB.
Vite in acciaio temprato con filetto rettificato ruotante su cuscinetti a sfera.
Lubrificazione con olio speciale a lunga durata (atossico), Albero d'uscita in acciaio INOX (optional). Anelli di tenuta in gomma speciale per alte temperature. Coppia in uscita da 4,4 a 35 Nm. Versione B3 o B5. B5/S sinistro – B5/D destro.
Verniciatura bianca epoxy protettiva. Specificare SEMPRE ambiente applicativo.
PRODOTTI PERSONALIZZATI SU RICHIESTA.

(EN) **WORM GEARMOTORS**

MOTOR: Asynchronous three-phase motor with 2 poles, totally enclosed. Thermal safety feature. Class H winding in accordance with CEI EN 60034-1. IP67 standard protection in accordance with CEI EN 60529.
GEAR UNIT: With die-cast aluminium casing. Wheelbase from 38 mm. Wheel rim in special bronze 120/160 HB hardness. Worm gear in hardened steel with grinding thread rotating on ball and roller bearings, output shaft in stainless steel on request.
Lubrication with special long-lasting oil. Sealing rings made in special white rubber for high temperatures. Rated torque from 4,4 to 35 Nm. Version B3 or B5. B5/S left version - B5/D right version. **White epoxy protective coating. ALWAYS specify application environments.**
CUSTOMIZED PRODUCT ON REQUEST.

(DE) **SCHNECKENGETRIEBEMOTOREN**

MOTOR: 2-poliger, vollkommen geschlossener Asynchron-Drehstrommotor. Thermoschutzschalter. Wicklung der Klasse H gemäß CEI EN 60034-1. Standard-Schutzart IP67 gemäß CEI EN 60529.
GETRIEBE: Mit Alu-Druckguss-Gehäuse. Achsabstand von 38 mm. Schnecke aus Spezialbronze mit einer Härte von 120/160 HB. Schneckengetriebe aus gehärtetem Stahl mit auf Kugel- und Rollenlagern laufendem Gewinde, Ausgangswelle aus rostfreiem Stahl auf Anfrage. Schmierung mit No-Tox Öl. Hitzebeständige Spezialdichtungen. Nenndrehmoment von 4,4 bis 35 Nm. Ausführung B3 oder B5. B5/S linke Ausführung - B5/D rechte Ausführung.
Weißem Epoxid schutzschicht. Geben Sie IMMER die Anwendungsumgebung an.
SPEZIELLE PRODUKTE AUF ANFRAGE.

(FR) **MOTORÉDUCTEURS À VIS SANS FIN**

MOTEUR: moteur asynchrone triphasé 2 pôles en exécution fermée. Protection thermique. Bobinage classe H selon norme CEI EN 60034-1.Protection IP67 selon norme CEI EN 60529.
REDUCTEUR: carcasse en aluminium coulé sous pression.Entr'axe 38 mm.Roue en bronze spécial, dureté 120/160 HB. Vis en acier trempé et filets rectifiés, montage sur roulements à billes et aiguilles,arbre de sortie en acier inoxydable sur demande. Lubrification par huile spéciale longue durée.Bagues d'étanchéité en élastomère de couleur blanche résistant à la température.
Couple nominal de 4,4 à 35 N.m.Versions B3 ou B5,B5/S version gauche-B5/D version droite.
Peinture époxy de couleur blanche. TOUJOURS préciser les conditions de service.
VERSIONS SPECIALES SUR DEMANDE.

(ES) **MOTORREDUCTORES DE TORNILLO SINFÍN**

MOTOR: trifásico asíncrono de 2 polos, totalmente protegido. Seguridad térmica. Devanado de clase H conforme a CEI EN 60034-1. Grado de protección IP67 estándar conforme a CEI EN 60529.
REDUCTOR: con carcasa de aluminio inyectado. Distancia entre ejes desde 38 mm. Corona de bronce especial, dureza 120/160 HB. Tornillo sinfín en acero templado con filetes rectificados montado sobre cojinetes de bolas y de rodillos, (bajo demanda eje de salida en acero inoxidable). Lubricación con aceite de larga duración. Anillos herméticos fabricados con goma blanca especial para altas temperaturas. Par nominal entre 4,4 y 35 Nm. Versión B3 o B5. B5/S versión izquierda - B5/D versión derecha. **Capa de protección Blanco epoxi. SIEMPRE especificar entornos de aplicaciones.**
PRODUCTOS ESPECIALES BAJO PEDIDO.

XCF

CUSTOMIZED SOLUTIONS ON REQUEST

Tipo Type Typ Type Tipo	**Rapporto** Ratio Übersetzungs-verhältnis Rapport Relación	**Potenza resa** Delivered power Abgegebene Leistung Puissance développée Potencia entregada	**Giri uscita a vuoto** Output r.p.m. no-load Ausgangsdrehzahl unbelastet Tours à la sortie à vide Revoluciones salida sin carga	**Coppia nominale** Rated torque Nenndrehmoment Couple nominal Par nominal	**Tensione** Voltage Spannung Voltage Tensión		**Corrente** Current Strom Courant Intensidad	
	i	**W**	**rpm**	**Nm**	**Vac - 50 Hz**		**A**	
XCF5T2	5	290	560	4,4	230Δ	400Y	1,56Δ	0,9 Y
XCF5T2	10	290	280	7,8	230Δ	400Y	1,56Δ	0,9 Y
XCF5T2	20	290	140	15,3	230Δ	400Y	1,56Δ	0,9 Y
XCF5T2	30	290	93	21,5	230Δ	400Y	1,56Δ	0,9 Y
XCF5T2	50	290	56	31,4	230Δ	400Y	1,56Δ	0,9 Y
XCF5T2	70	290	40	35*	230Δ	400Y	1,56Δ	0,9 Y
XCF5T2	100	290	28	35*	230Δ	400Y	1,56Δ	0,9 Y

IT **(*) - I valori relativi alla coppia contrassegnati con l'asterisco non devono assolutamente essere superati, in quanto, con i rapporti elevati, la potenza motore è notevolmente superiore alla portata del riduttore.**

EN (*) - Under no circumstances should the torque values marked with an asterisk be exceeded, as for the higher gear ratios the motor power is considerably higher than the capacity of the gear unit.

DE *(*) - Die mit einem Stern bezeichneten Drehmomente dürfen keinesfalls überschritten werden, da bei hohen Übersetzungen die Motorleistung viel höher als die zulässige Belastung des Getriebes ist.*

FR (*) - Les valeurs correspondants au couple, marqués par un astérisque, ne doivent absolument pas être dépassés car, en cas des rapports élevés, la puissance du moteur et considérablement supérieure à la capacité du réducteur.

ES *(*) - Los valores referentes al par marcados con el asterisco, no se deben en absoluto superar, ya que, con las altas relaciones, la potencia del motor es notablemente mayor que la capacidad del reductor.*

XCF

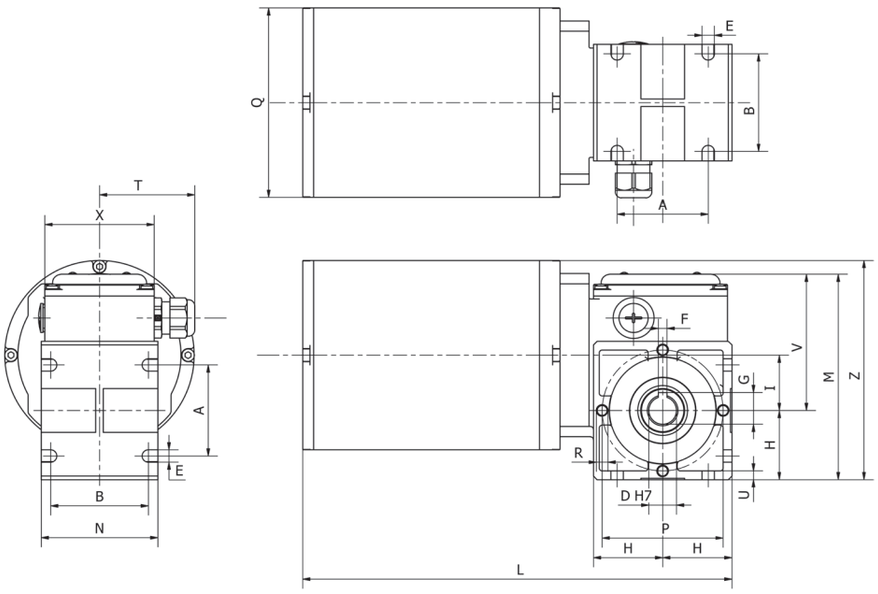

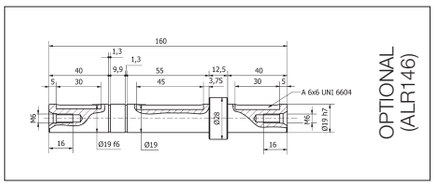

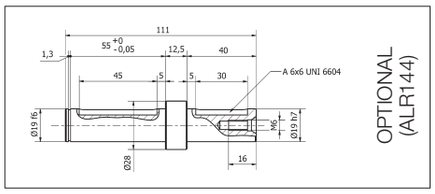

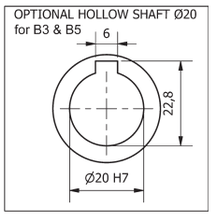

B3

Tipo Type Typ Type Tipo	A	B	D	E	F	G	H	I	L	M	N	P	Q	R	T	U	V	X	Z	Peso Weight Gewicht Poids Peso kg
XCF5T2	62,5	67	19	8,5	6	21,8	47,5	38	295	141	80	83	130	M8	66	6	94	75	151	13,10

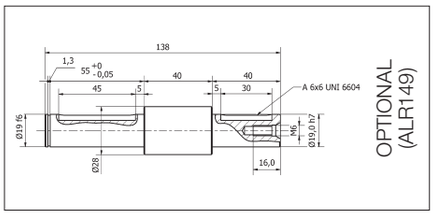

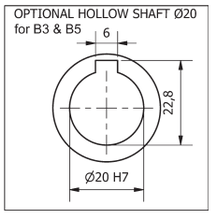

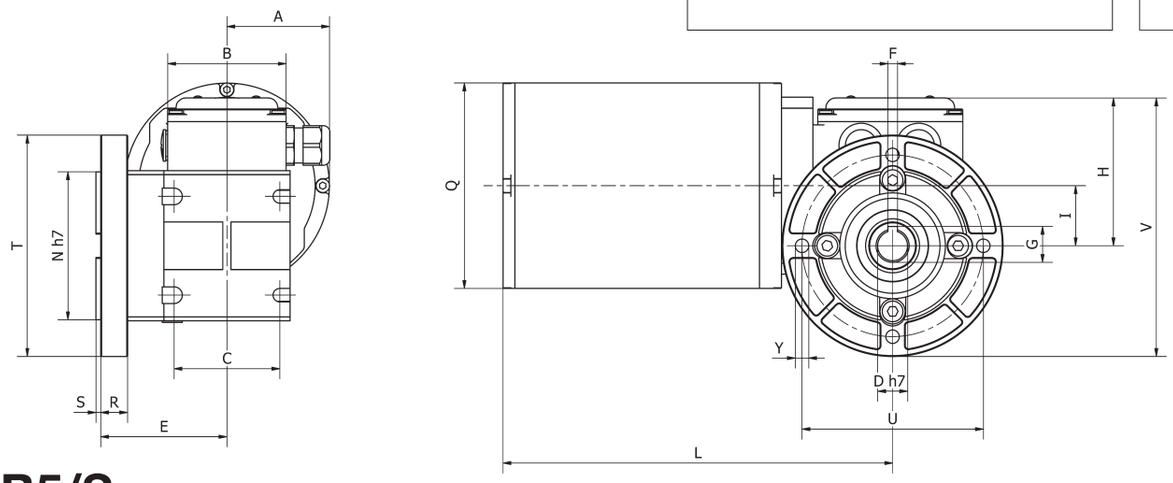

B5/S

Tipo Type Typ Type Tipo	A	B	C	D	E	F	G	H	I	L	N	Q	R	S	T	U	V	Peso Weight Gewicht Poids Peso kg
XCF5T2	65	75	8,5	19	80	6	21,8	94	38	247	95	130	17	3	140	115	164	13,90

MCFBS

IP67

IT **N.B. Per una corretta scelta del motoriduttore si consiglia di attenersi alle tabelle riportate a fine catalogo.**
Per i giri motore a carico riferirsi alla relativa tabella ad inizio catalogo.

EN **N.B.** For the correct choice of the gearmotor please refer to the tables at the end of the catalogue.
For the motor revs under load to refer at the beginning of catalogue.

DE **ANMERKUNG.** Für die richtige Wahl des Getriebemotors wird empfohlen die Tabellen am Ende des Katalogs zu beachten.
Für die Motordrehzahl unter Belastung vgl. Anfang des Katalogs.

FR **N.B.** Pour un choix correct du motoréducteur il est conseillé de consulter les tableaux techniques à la fin du catalogue.
Pour le nombre de tours moteur en charge consulter la table dans la première partie du catalogue.

ES **N.B.** Para una selecction correcta del motorreductor se aconseja ajustarse a las tablas presentadas al final del catalogo.
Para las revoluctiones del motor bajo carga, hàgase referencia a la tabla en la primera parte del catalogo.

IT **MOTORIDUTTORE A VITE SENZA FINE CON RIDUTTORE EPICICLOIDALE.**
MOTORE: brushless sinusoidale a 4 poli, in forma chiusa. Rotore con magneti NdFeB. Protettore termico di sicurezza. Avvolgimento classe H secondo norme CEI EN 60034-1. Protezione IP67 standard secondo norme CEI EN 60529.
Retroazione con encoder, sonde Hall o resolver. Cuscinetti a gioco ridotto con grasso speciale per alte temperature.
RIDUTTORE: con carcassa in alluminio pressofuso. Interasse 26 mm. Corona in bronzo CARO, durezza 120÷160 HB. Vite in acciaio temprato con filetto rettificato ruotante su cuscinetti a sfera. Lubrificazione con olio speciale a lunga durata (atossico), Albero d'uscita in acciaio INOX (optional). Anelli di tenuta in gomma speciale per alte temperature. I rapporti di riduzione disponibili (i) sono 10, da 5 a 80. Coppia nominale fino a 12 Nm. Versione B3 o B5. B5/S sinistro - B5/D destro. Verniciatura bianca epoxy protettiva. Specificare SEMPRE ambiente applicativo.

EN **WORM GEAR MOTOR**
MOTOR: 4 poles sinusoidal brushless motor, totally enclosed. Rotor with NdFeB magnets.Safety circuit breaker. Class H winding in accordance with CEI EN 60034-1. IP67 standard protection in accordance with CEI EN 60529. Feedback with 2 pole resolver. Reduced clearance bearings with special grease for high temperatures.
GEAR UNIT: with die-cast aluminium casing. Centre distance 26 mm. CARO bronze ring, 120÷160 HB hardness. Worm gear in hardened steel with grinding thread rotating on ball and roller bearings, output shaft in stainless steel on request.
Lubrication with special long-lasting oil. Sealing rings made in special rubber for high temperatures. 10 gear ratios (i) available, from 5 to 80. Rated torque up to 12 Nm. Version B3 or B5. B5/S left version - B5/D right version. White epoxy protective coating.
ALWAYS specify application environments.

DE **SCHNECKENGETRIEBEMOTOR**
MOTOR: 4-polige Sinusmotoren in geschlossener Ausführung. Rotor mit NdFeBr- Magneten. Thermoschutzschalter. Wicklung der Klasse H gemäß CEI EN 60034-1. Standard-Schutzart IP67 gemäß CEI EN 60529. Regelkreis mit zweipoligem Resolver. Lager mit reduziertem Spiel und mit Spezialfett für hohe Temperaturen.
UNTERSETZUNGSGETRIEBE: Getriebegehäuse aus Alu-Druckguss. Achsenabstand: 26 mm. Zahnkranz aus CAROBRONZE mit Härte 120÷160 HB. Schneckengetriebe aus gehärtetem Stahl mit auf Kugel-und Rollenlagern laufendem Gewinde, Ausgangswelle aus rostfreiem Stahl auf Anfrage. Schmierung mit No-Tox Öl. Dichtungsringe aus hitzebeständigem Gummi. Es gibt 10 Untersetzungsverhältnisse (i), von 5 bis 80. Nenndrehmoment bis zu 12 Nm. Bauformen B3 oder B5. B5/S Linke Ausführung-B5/D Rechte Ausführung. Weißem Epoxid schutzschicht.
Geben Sie IMMER die Anwendungsumgebung an.

FR **MOTOREDUCTEUR A VIS SANS FIN**
MOTEUR: Sinusoïdal à 4 pôles, fermé. Rotor avec aimants NdFeB. Disjoncteur de sécurité. Bobinage classe H selon norme CEI EN 60034-1.Protection IP67 selon norme CEI EN 60529. Résolveur 2 pôles. Roulements à jeu réduit avec graisse spéciale pour hautes températures.
REDUCTEUR: avec carcasse en aluminium moulé sous pression. Entraxe 26 mm. Couronne en CARO bronze, dureté 120÷160 HB. Vis en acier trempé et filets rectifiés, montage sur roulements à billes et aiguilles,arbre de sortie en acier inoxydable sur demande. Lubrification par huile spéciale longue durée.Bagues d'étanchéité en élastomère de couleur blanche résistant à la température. 10 rapports de réduction disponibles (i), de 5 à 80. Couple nominal jusqu'à 12 Nm. Versions B3 ou B5. B5/S version gauche - B5/D version droite. Peinture époxy de couleur blanche.
TOUJOURS préciser les conditions de service.

ES **MOTORREDUCTOR CON TORNILLO SIN FIN**
MOTOR: Sinusoidales de 4 polos, en forma cerrada. Rotor con imanes NdFeB. Protector térmico de seguridad. Devanado de clase H conforme a CEI EN 60034-1. Grado de protección IP67 estándar conforme a CEI EN 60529. Realimentación con resolver 2 polos. Cojinetes con juego reducido, con grasa especial para altas temperaturas.
REDUCTOR: con carcasa de aluminio inyectado a presión. Distancia entre ejes mm. 26. Corona de bronce CARO, dureza 120÷160 HB. Tornillo sinfín en acero templado con filetes rectificados montado sobre cojinetes de bolas y de rodillos, (bajo demanda eje de salida en acero inoxidable). Lubricación con aceite de larga duración.
Retenes de estanqueidad de goma especial para altas temperaturas. Las relaciones de reducción disponibles (i), de 5 a 80.
Par nominal hasta 12 Nm. Versión B3 ó B5. B5/S izquierdo - B5/D derecho. Capa de protección Blanco epoxi. SIEMPRE especificar entornos de aplicaciones.

MCFBS

Tipo Type Typ Type Tipo	Rapporti Ratios Verhaltnis Rapports Relaciones	Giri nominali (rpm) Nominal speed (rpm) Nemdrehtahl (rpm) Tours nominaux (rpm) Revoluciones nominales (rpm)	Coppia (Nm) Torque (Nm) Drehmoment (Nm) Couple (Nm) Pares (Nm)
MCFBS 55/50	5	600	1,5
	7,5	400	2,2
	10	300	2,8
	15	200	4,1
	20	150	5
	30	100	7
	40	75	8,7
	60	50	9*
	70	43	9*
	80	37,5	9*
MCFBS 55/100	5	600	2
	7,5	400	3
	10	300	3,9
	15	200	5,7
	20	150	7
	30	100	9,6
	40	75	12

IT **RC: Resolver – connettore**
(*) - I valori relativi alla coppia contrassegnati con l'asterisco non devono assolutamente essere superati, in quanto, con i rapporti elevati, la potenza motore è notevolmente superiore alla portata del riduttore.
Su richiesta sono disponibili cavi resolver e potenza precablati di lunghezza 2,5/5/10 m.

EN RC: Resolver - connector
(*) - Under no circumstances should the torque values marked with an asterisk be exceeded, as for the higher gear ratios the motor power is considerably higher than the capacity of the gear unit.
Prewired resolver and power cables with lengths of 2.5/5/10 m are available on request.

DE *RC: Resolver - steckverbinder*
(*) - Die mit einem Stern bezeichneten Drehmomente dürfen keinesfalls überschritten werden, da bei hohen Übersetzungen die Motorleistung viel höher als die zulässige Belastung des Getriebes ist.
Vorverkabelte Resolver und 2,5/5/10 Meter Länge Leistungskabel sind auf Anfrage vorrätig.

FR RC: Résolveur - connector
(*) - Les valeurs correspondants au couple, marquées par un astérisque, ne doivent absolument pas être dépassés car, en cas des rapports élevés, la puissance du moteur et considérablement supérieure à la capacité du réducteur.
Des resolvers et des câbles puissance précâblés de 2,5/5/10 mètres de longeur sont disponibles sur demande.

ES *RC: Resolver - conector*
(*) - Los valores referentes al par marcados con el asterisco, no se deben en absoluto superar, ya que, con las altas relaciones, la potencia del motor es notablemente mayor que la capacidad del reductor.
Resolver y cables de potencia precableados de 2,5/5/10 metros de longitud están disponibles a petición.

MCFBS

CUSTOMIZED SOLUTIONS ON REQUEST

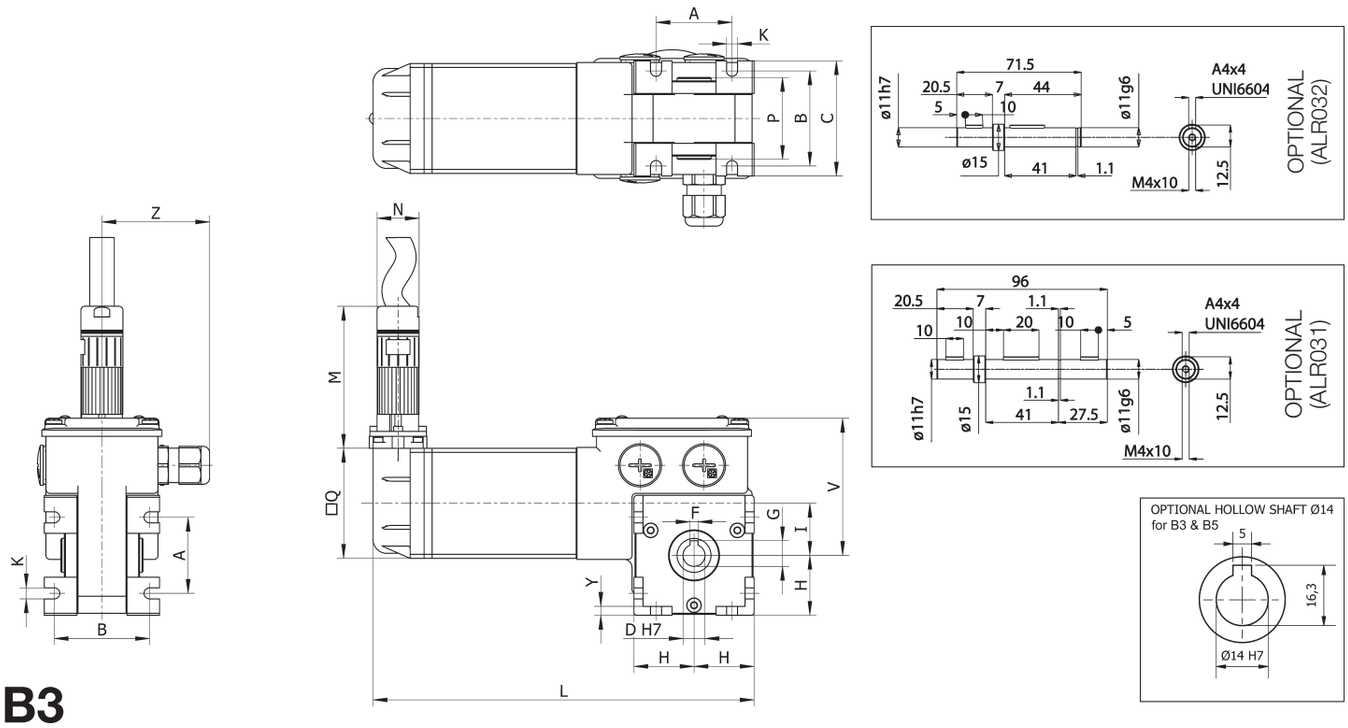

B3

Tipo Type Typ Type Tipo	A	B	C	D	F	G	H	I	K	L	M	N	P	Q	V	Y	Z	Peso Weight Gewicht Poids Peso kg
MCFBS 55/50	38	48	58	11	4	12,8	30	26	5,5	191	71	21	41	55	69	4,5	54	1,86

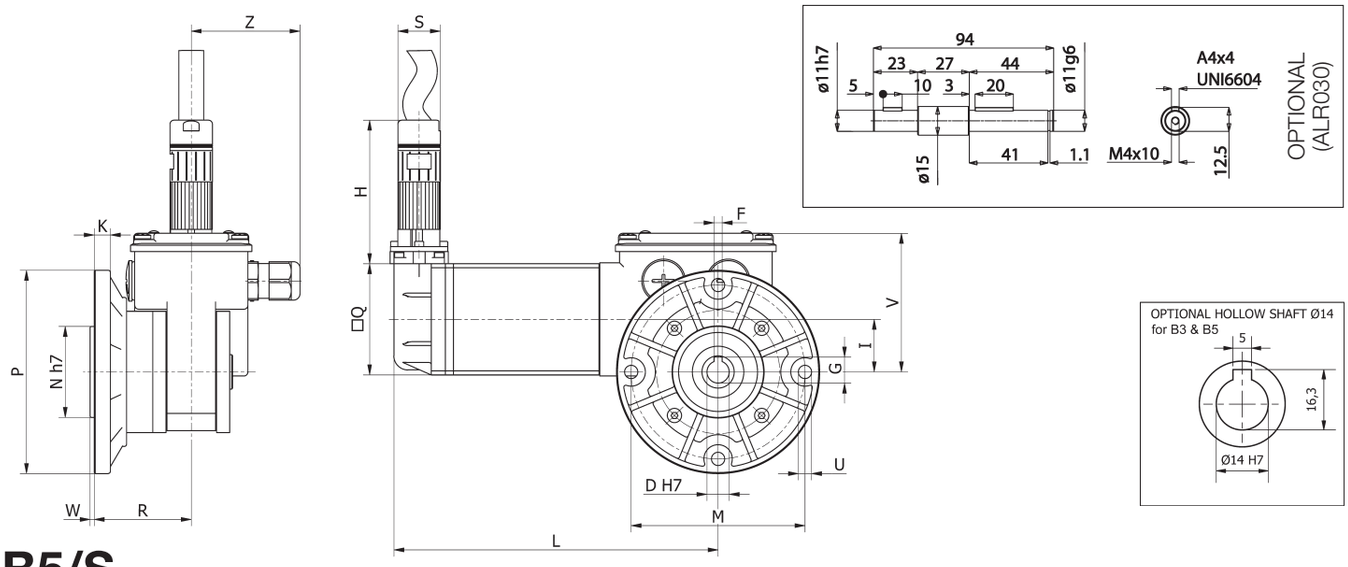

B5/S

Tipo Type Typ Type Tipo	D	F	G	H	I	K	L	M	N	P	Q	R	S	U	V	W	Z	Peso Weight Gewicht Poids Peso kg
MCFBS 55/50	11	4	12,8	71	26	8	161	86	45	100	55	48	21	6,5	69	2	54	2,06

MCEFBS

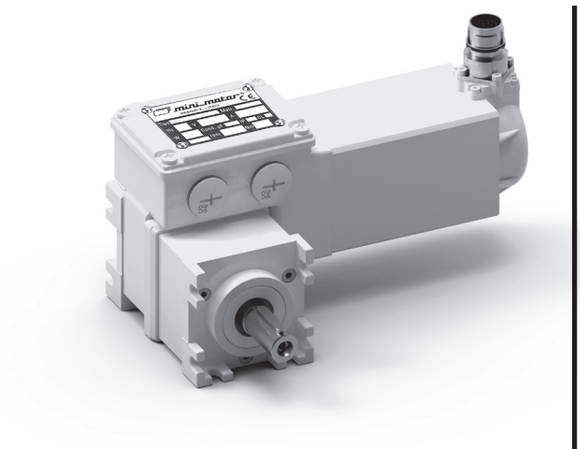

IP67

IT **N.B. Per una corretta scelta del motoriduttore si consiglia di attenersi alle tabelle riportate a fine catalogo.**
Per i giri motore a carico riferirsi alla relativa tabella ad inizio catalogo.

EN **N.B.** For the correct choice of the gearmotor please refer to the tables at the end of the catalogue.
For the motor revs under load to refer at the beginning of catalogue.

DE **ANMERKUNG.** Für die richtige Wahl des Getriebemotors wird empfohlen die Tabellen am Ende des Katalogs zu beachten.
Für die Motordrehzahl unter Belastung vgl. Anfang des Katalogs.

FR **N.B.** Pour un choix correct du motoréducteur il est conseillé de consulter les tableaux techniques à la fin du catalogue.
Pour le nombre de tours moteur en charge consulter la table dans la première partie du catalogue.

ES **N.B.** Para una selecction correcta del motorreductor se aconseja ajustarse a las tablas presentadas al final del catalogo.
Para las revoluctiones del motor bajo carga, hàgase referencia a la tabla en la primera parte del catalogo.

IT **MOTORIDUTTORE A VITE SENZA FINE CON RIDUTTORE EPICICLOIDALE.**
MOTORE: brushless sinusoidale a 4 poli, in forma chiusa. Rotore con magneti NdFeB. Protettore termico di sicurezza. Avvolgimento classe H secondo norme CEI EN 60034-1. Protezione IP67 standard secondo norme CEI EN 60529. Retroazione con encoder, sonde Hall o resolver. Cuscinetti a gioco ridotto con grasso speciale per alte temperature.
RIDUTTORE: con carcassa in alluminio pressofuso nel primo stadio di riduzione a vite senza fine, ed in acciaio nel secondo stadio di riduzione di tipo epicicloidale a tre satteliti interni. Interasse 26 mm. Corona in bronzo CARO, durezza 120÷160 HB. Vite in acciaio temprato con filetto rettificato ruotante su cuscinetti a sfera. Lubrificazione con olio speciale a lunga durata (atossico), Albero d'uscita in acciaio INOX (optional). Anelli di tenuta in gomma speciale per alte temperature. I rapporti di riduzione disponibili (i) sono 9, da 37,5 a 400. Coppia nominale fino a 23,5 Nm. Versione B3 o B5. B5/S sinistro - B5/D destro. Verniciatura bianca epoxy protettiva. Specificare SEMPRE ambiente applicativo.

EN **WORM GEARMOTOR WITH PLANETARY RETUCTION GEAR.**
MOTOR: 4 poles sinusoidal brushless motor, totally enclosed. Rotor with NdFeB magnets.Safety circuit breaker. Class H winding in accordance with CEI EN 60034-1. IP67 standard protection in accordance with CEI EN 60529. Feedback with 2 pole resolver. Reduced clearance bearings with special grease for high temperatures.
GEAR UNIT: with die-cast aluminium casing in the first stage of worm reduction, and of steel in the second stage of planetary reduction with three internal satellites. Centre distance 26 mm. CARO bronze ring, 120÷160 HB hardness. Worm gear in hardened steel with grinding thread rotating on ball and roller bearings, output shaft in stainless steel on request. Lubrication with special long-lasting oil. Sealing rings made in special rubber for high temperatures. 10 gear ratios (i) available, from 37,5 to 400. Rated torque up to 23,5 Nm. Version B3 or B5. B5/S left version - B5/D right version. White epoxy protective coating. ALWAYS specify application environments.

DE **SCHNECKENGETRIEBEMTOR MIT PLANETENUNTERSETZUNGGETRIEBE.**
MOTOR: 4-polige Sinusmotoren in geschlossener Ausführung. Rotor mit NdFeBr- Magneten. Thermoschutzschalter. Wicklung der Klasse H gemäß CEI EN 60034-1. Standard-Schutzart IP67 gemäß CEI EN 60529. Regelkreis mit zweipoligem Resolver. Lager mit reduziertem Spiel und mit Spezialfett für hohe Temperaturen.
UNTERSETZUNGSGETRIEBE: mit Druckguss-Aluminiumgehäuse in der ersten Stufe der Schneckenreduktion, und aus Stahl in der zweiten Stufe der Planetenreduktion mit drei internen Satelliten. Achsenabstand: 26 mm. Zahnkranz aus CAROBRONZE mit Härte 120÷160 HB. Schneckengetriebe aus gehärtetem Stahl mit auf Kugel-und Rollenlagern laufendem Gewinde, Ausgangswelle aus rostfreiem Stahl auf Anfrage. Schmierung mit No-Tox Öl. Dichtungsringe aus hitzebeständigem Gummi. Es gibt 10 Untersetzungsverhältnisse (i), von 37,5 bis 400. Nenndrehmoment bis zu 23,5 Nm. Bauformen B3 oder B5. B5/S Linke Ausführung-B5/D Rechte Ausführung. Weißem Epoxid schutzschicht. Geben Sie IMMER die Anwendungsumgebung an.

FR **MOTOREDUCTEUR A VIS SANS FIN AVEC REDUCTEUR EPICYCLOÏDAL.**
MOTEUR: Sinusoïdal à 4 pôles, fermé. Rotor avec aimants NdFeB. Disjoncteur de sécurité. Bobinage classe H selon norme CEI EN 60034-1.Protection IP67 selon norme CEI EN 60529. Résolveur 2 pôles. Roulements à jeu réduit avec graisse spéciale pour hautes températures.
REDUCTEUR: avec un boîtier en aluminium moulé sous pression dans la première étape de la réduction de la vis sans fin, et de l'acier dans le deuxième étage de la réduction planétaire avec trois satellites internes. Entraxe 26 mm. Couronne en CARO bronze, dureté 120÷160 HB. Vis en acier trempé et filets rectifiés, montage sur roulements à billes et aiguilles,arbre de sortie en acier inoxydable sur demande. Lubrification par huile spéciale longue durée.Bagues d'étanchéité en élastomère de couleur blanche résistant à la température. 10 rapports de réduction disponibles (i), de 37,5 à 400. Couple nominal jusqu'à 23,5 Nm. Versions B3 ou B5. B5/S version gauche - B5/D version droite. Peinture époxy de couleur blanche. TOUJOURS préciser les conditions de service.

ES **MOTORREDUCTOR CON TORNILLO SIN FIN CON REDUCTOR EPICICLOIDAL.**
MOTOR: Sinusoidales de 4 polos, en forma cerrada. Rotor con imanes NdFeB. Protector térmico de seguridad. Devanado de clase H conforme a CEI EN 60034-1. Grado de protección IP67 estándar conforme a CEI EN 60529. Realimentación con resolver 2 polos. Cojinetes con juego reducido, con grasa especial para altas temperaturas.
REDUCTOR: con carcasa de aluminio fundido a presión en la primera etapa de reducción del tornillo sin fin, y acero en la segunda etapa de reducción planetaria con tres satélites internos. Distancia entre ejes mm. 26. Corona de bronce CARO, dureza 120÷160 HB. Tornillo sinfín en acero templado con filetes rectificados montado sobre cojinetes de bolas y de rodillos, (bajo demanda eje de salida en acero inoxidable). Lubricación con aceite de larga duración. Retenes de estanqueidad de goma especial para altas temperaturas. Las relaciones de reducción disponibles (i), de 37,5 a 400. Par nominal hasta 23,5 Nm. Versión B3 ó B5. B5/S izquierdo - B5/D derecho. Capa de protección Blanco epoxi. SIEMPRE especificar entornos de aplicaciones.

MCEFBS

CUSTOMIZED SOLUTIONS ON REQUEST

Tipo Type Typ Type Tipo	Rapporti Ratios Verhaltnis Rapports Relaciones	Giri nominali (rpm) Nominal speed (rpm) Nemdrehtahl (rpm) Tours nominaux (rpm) Revoluciones nominales (rpm)	Coppia (Nm) Torque (Nm) Drehmoment (Nm) Couple (Nm) Pares (Nm)
MCEFBS 55/50	37,5	80	10,5
	50	60	13,3
	75	40	19,5
	100	30	23,5*
	150	20	23,5*
	200	15	23,5*
	300	10	23,5*
	350	8,5	23,5*
	400	7,5	23,5*
MCEFBS 55/100	37,5	80	14,2
	50	60	18,5
	75	40	23,5*

IT **RC: Resolver – connettore**
(*) - I valori relativi alla coppia contrassegnati con l'asterisco non devono assolutamente essere superati, in quanto, con i rapporti elevati, la potenza motore è notevolmente superiore alla portata del riduttore.
Su richiesta sono disponibili cavi resolver e potenza precablati di lunghezza 2,5/5/10 m.

EN RC: Resolver - connector
(*) - Under no circumstances should the torque values marked with an asterisk be exceeded, as for the higher gear ratios the motor power is considerably higher than the capacity of the gear unit.
Prewired resolver and power cables with lengths of 2.5/5/10 m are available on request.

DE *RC: Resolver - steckverbinder*
(*) - Die mit einem Stern bezeichneten Drehmomente dürfen keinesfalls überschritten werden, da bei hohen Übersetzungen die Motorleistung viel höher als die zulässige Belastung des Getriebes ist.
Vorverkabelte Resolver und 2,5/5/10 Meter Länge Leistungskabel sind auf Anfrage vorrätig.

FR RC: Résolveur - connector
(*) - Les valeurs correspondants au couple, marquées par un astérisque, ne doivent absolument pas être dépassés car, en cas des rapports élevés, la puissance du moteur et considérablement supérieure à la capacité du réducteur.
Des resolvers et des câbles puissance précâblés de 2,5/5/10 mètres de longeur sont disponibles sur demande.

ES *RC: Resolver - conector*
(*) - Los valores referentes al par marcados con el asterisco, no se deben en absoluto superar, ya que, con las altas relaciones, la potencia del motor es notablemente mayor que la capacidad del reductor.
Resolver y cables de potencia precableados de 2,5/5/10 metros de longitud están disponibles a petición.

MCEFBS

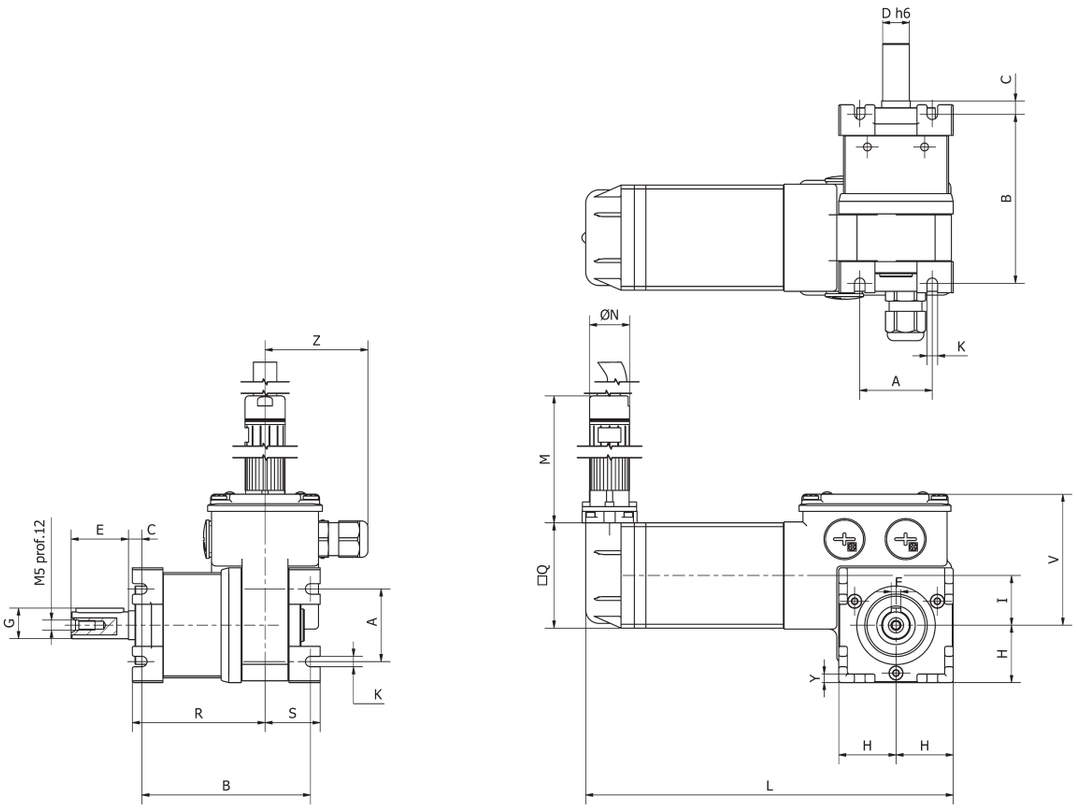

B3

Tipo Type Typ Type Tipo	A	B	C	D	E	F	G	H	I	K	L	M	N	Q	R	S	V	Y	Z	Peso Weight Gewicht Poids Peso kg
MCEFBS 55/50	38	88	7	14	30	5	16	30	26	5,5	193	71	21	55	70	29	69	4,5	54	3,32

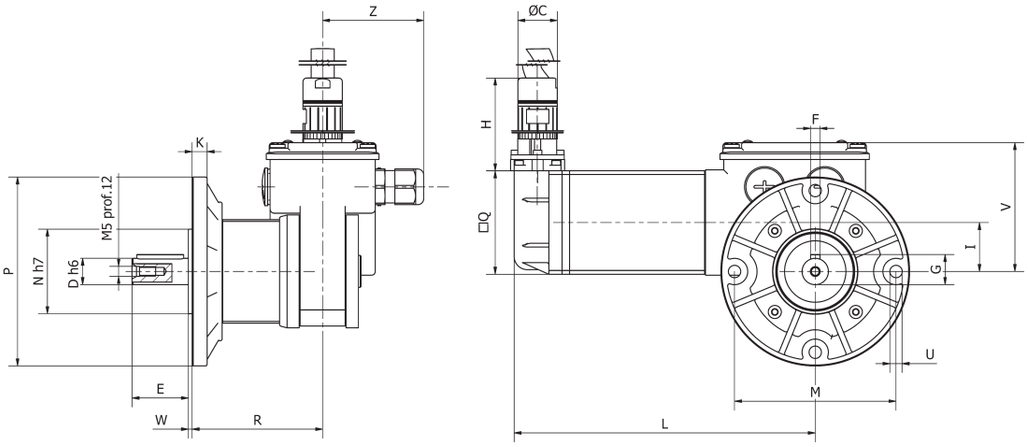

B5/S

Tipo Type Typ Type Tipo	C	D	E	F	G	H	I	K	L	M	N	P	Q	R	U	V	W	Z	Peso Weight Gewicht Poids Peso kg
MCEFBS 55/50	21	14	30	5	16	71	26	8	161	86	45	100	55	70	6,5	69	2	54	3,52

DRF

IT **Drive digitale per motori asincroni trifase fino a 0.27kW . Integrabile con le serie AC - ACE - PA - PAE - MC - MCE - PC - PCE.**

EN Digital Drive for asynchronous three-phase motors up to 0,27 kW. Embeddable with the AC - ACE - PA - PAE - MC - MCE - PC - PCE series.

DE *Digitaldrive fur drehstrom-asynchron motoren bis zu 0.27kW. Integrierbar mit der serie AC - ACE - PA - PAE - MC - MCE - PC - PCE.*

FR Digital drive pour moteurs asinchrones thiphasé jusqu'à 0.27 kW. Integrable avec le série AC - ACE - PA - PAE - MC - MCE - PC - PCE.

ES *Digital drive par motores asínchronos trifásicos de hasta 0,27 kW. Integrable con las series AC - ACE - PA - PAE - MC - MCE - PC - PCE.*

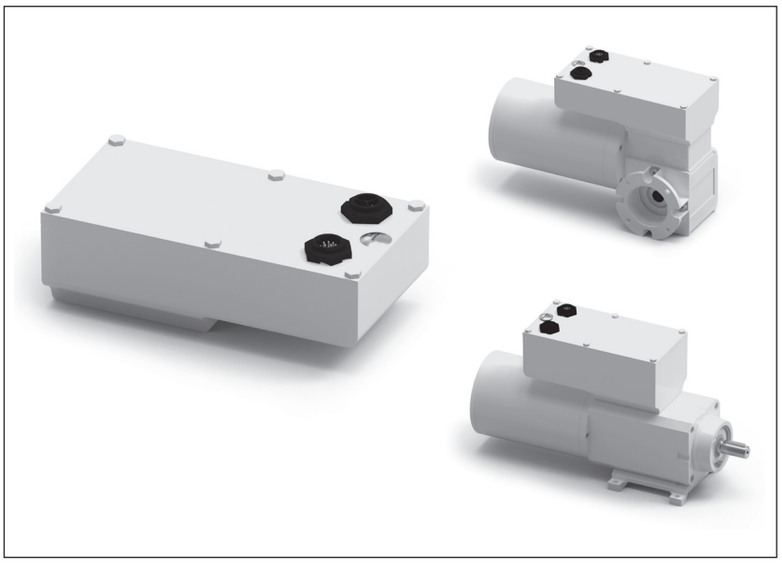

Caratteristiche - Characteristics - Eigenschaften - Caractéristiques - Características		
Tensione nominale di alimentazione Nominal supply voltage *Nenn-Versorgungsspannung* Tension nominale d'alimentation *Tensión nominal de alimentación*	115V 50/60 Hz 1Ø 2,8 Arms	230V 50/60 Hz 1Ø 1,4 Arms
Uscite Outputs *Ausgänge* Sorties *Salidas*	0 – 230V 0-120Hz 1,4Arms / 5Arms Peak	
Sovraccarico nominale Nominal overload *Nenn-Überlast* Surcharge nominale *Sobrecarga nominal*	200% per 5 seconds	
Frequenza nominale di uscita portante Nominal output frequency carrier *Abgegebene Nenn-Trägerfrequenz* Fréquence de sortie nominale portante *Frecuencia nominal de salida portadora*	4/8/12 kHz	
Algoritmo di controllo motore Motor control algorithm *Motor-Regelalgorithmus* Algorithme de contrôle moteur *Algoritmo de control del motor*	**Controllo vettoriale di velocità sensorless.** Speed sensorless field oriented control. *Geschwindigkeitsvektorsteuerungs ensorless.* Contrôle vectoriel de vitesse sensorless. *Control vectorial de velocidad sensorless.*	
Gestione freno elettromagnetico motore Electromagnetic motor brake control *Steuerung Motor-Magnetbremse* Gestion frein électromagnétique moteur *Gestión del freno electromagnético del motor*	24Vdc 10W	
Modalità operativa Operating mode *Betriebsmodus* Fonctionnalités *Funciones*	**Velocità** Speed *Speed* Vitesse *Velocidad*	

DRF

Caratteristiche - Characteristics - Eigenschaften - Caractéristiques - Características	
Ingressi digitali Digital inputs *Digitale Eingänge* Entrées numériques *Entradas digitales*	2 STO (Safety torque off) 2 pnp (24Vdc IEC 61131-2 max 7kHz)
Ingresso analogico Analogue input *Analoge Eingaenge* Entrée analogique *Entrada analógica*	[0 ÷ 10]Vdc [-10 ÷ +10]Vdc [4 ÷ 20]mA - Optional co-adjustable at the order [4 ÷ 20]mA - Optional co-adjustable at the order
Comunicazione Communication *Kommunikation* Communication *Comunicación*	USB
Funzioni di protezione (principali)	**Inversione di polarità, sovracorrente, sovratensione, sottotensione, sovratemperatura, sovraccarico, errore memoria, errore di comunicazione.**
(main) Protection Functions	Polarity reversal, overcurrent, overvoltage, under-voltage, Overheating, overload, memory error, communication error.
(Haupt-)Schutzfunktionen	*Falschpolung ,,Überstrom, Überspannung, Unterspannung, Übertemperatur, Überlast , Speicherfehler, Kommunikationsfehler.*
Fonctions de protection (principales)	Inversion de polarité, surintensité, surtension, sous-tension, surtempérature, surcharge, erreur mémoire, erreur de communication.
Funciones de protección (principales)	*Inversión de polaridad, sobrecorriente, sobretensión, subtensión, sobretemperatura, sobrecarga, error de memoria, error de comunicación.*
Raffreddamento Cooling *Kühlung* Refroidissement *Refrigeración*	Naturale - Natural - Natural - Naturel - Natural
Protezione standard Standard protection *Standardschutz* Protection standard *Protección estándar*	IP65
Modalità d'impiego Use *Einsatzbedingungen* Conditions d'emploi *Modalidades de uso*	-10 +40°C max 90% hr max 1000m s.l.m.
Temperatura di stoccaggio Storage temperature *Lagerungstemperatur* Température de stockage *Temperatura del almacenaje*	-20 +60°C (transient temperatures during transport only)
Standard applicabile Applicable Standard *Geltender Standard* Norme applicable *Estándar aplicable*	CE, complies with EMC directive 2008/104/CE[1] cCSAus

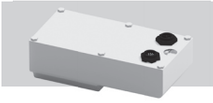

DRF

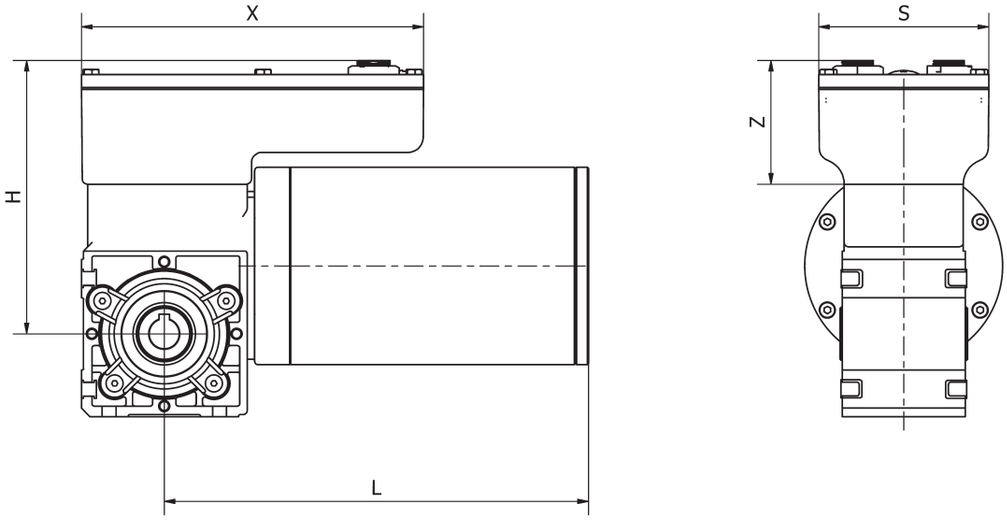

Tipo Type Typ Type Tipo	**H**	**L**	**S**	**X**	**Z**
MCF2T2	110	167	80	161	60
MCF3T2	110	189	80	161	60
PCF4T2	130	200	80	161	60
PCF5T2	130	223	80	161	60

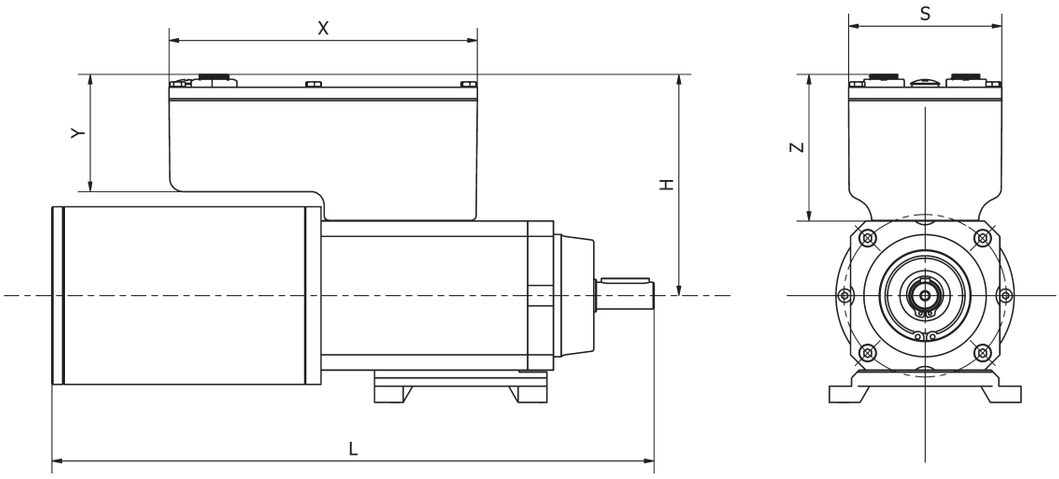

Tipo Type Typ Type Tipo	**H**	**L**	**S**	**X**	**Y**	**Z**
ACF2T2	114	232	80	161	62	86
PAF4T2	117	323	80	161	62	86

DRF-BUS

(IT) **Drive digitale con comunicazione field-bus per motori asincroni trifase fino a 0.27kW . Integrabile con le serie AC - ACE - PA - PAE - MC - MCE - PC - PCE.**

(EN) Digital Drive with field-bus communication for asynchronous three-phase motors up to 0,27 kW. Embeddable with the AC - ACE - PA - PAE - MC - MCE - PC - PCE series.

(DE) *Digitaldrive mit field-bus kommunikation fur drehstrom-asynchron motoren bis zu 0.27kW. Integrierbar mit der serie AC - ACE - PA - PAE - MC - MCE - PC - PCE.*

(FR) Digital drive avec field-bus communication pour moteurs asinchrones thiphasé jusqu'à 0.27 kW. Integrable avec le série AC - ACE - PA - PAE - MC - MCE - PC - PCE.

(ES) *Digital drive con field-bus comunicaciòn par motores asínchronos trifásicos de hasta 0,27 kW. Integrable con las series AC - ACE - PA - PAE - MC - MCE - PC - PCE.*

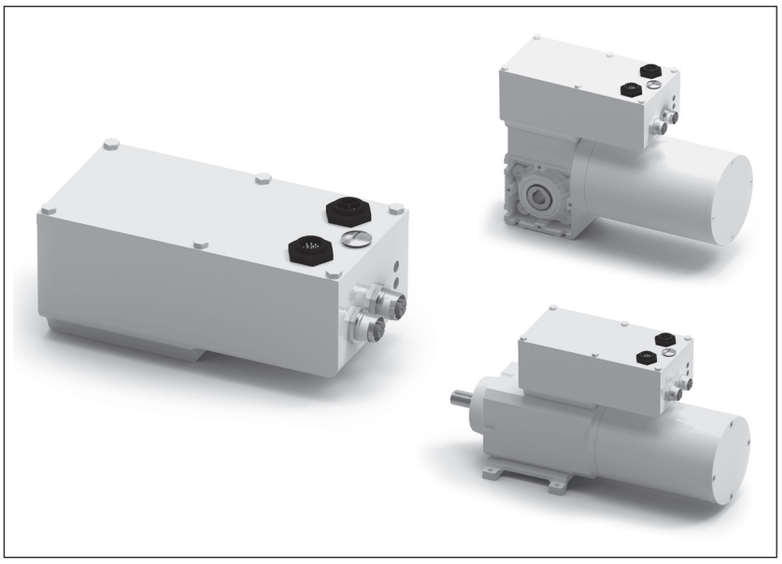

Caratteristiche - Characteristics - Eigenschaften - Caractéristiques - Características		
Tensione nominale di alimentazione Nominal supply voltage *Nenn-Versorgungsspannung* Tension nominale d'alimentation *Tensión nominal de alimentación*	115V 50/60 Hz 1Ø 2,8 Arms	230V 50/60 Hz 1Ø 1,4 Arms
Uscite Outputs *Ausgänge* Sorties *Salidas*	0 – 230V 0-120Hz 1,4Arms / 5Arms Peak	
Sovraccarico nominale Nominal overload *Nenn-Überlast* Surcharge nominale *Sobrecarga nominal*	200% per 5 seconds	
Frequenza nominale di uscita portante Nominal output frequency carrier *Abgegebene Nenn-Trägerfrequenz* Fréquence de sortie nominale portante *Frecuencia nominal de salida portadora*	4/8/12 kHz	
Algoritmo di controllo motore Motor control algorithm *Motor-Regelalgorithmus* Algorithme de contrôle moteur *Algoritmo de control del motor*	**Controllo vettoriale di velocità sensorless.** Speed sensorless field oriented control. *Geschwindigkeitsvektorsteuerungs ensorless.* Contrôle vectoriel de vitesse sensorless. *Control vectorial de velocidad sensorless.*	
Gestione freno elettromagnetico motore Electromagnetic motor brake control *Steuerung Motor-Magnetbremse* Gestion frein électromagnétique moteur *Gestión del freno electromagnético del motor*	24Vdc 10W	
Modalità operativa Operating mode *Betriebsmodus* Fonctionnalités *Funciones*	**Velocità** Speed *Speed* Vitesse *Velocidad*	

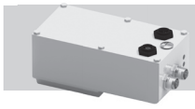

DRF-BUS

Caratteristiche - Characteristics - Eigenschaften - Caractéristiques - Características	
Ingressi digitali Digital inputs *Digitale Eingänge* Entrées numériques *Entradas digitales*	2 STO (Safety torque off) 2 pnp (24Vdc IEC 61131-2 max 7kHz)
Ingresso analogico Analogue input *Analoge Eingaenge* Entrée analogique *Entrada analógica*	[0 ÷ 10]Vdc [-10 ÷ +10]Vdc [4 ÷ 20]mA - Optional co-adjustable at the order [4 ÷ 20]mA - Optional co-adjustable at the order
Comunicazione Communication *Kommunikation* Communication *Comunicación*	USB - Ethercat - Ethernet IP - PowerLink - ProfiNET - Modbus RTU - CanOpen
Funzioni di protezione (principali)	**Inversione di polarità, sovracorrente, sovratensione, sottotensione, sovratemperatura, sovraccarico, errore memoria, errore di comunicazione.**
(main) Protection Functions	Polarity reversal, overcurrent, overvoltage, under-voltage, Overheating, overload, memory error, communication error.
(Haupt-)Schutzfunktionen	*Falschpolung ,,Überstrom, Überspannung, Unterspannung, Übertemperatur, Überlast , Speicherfehler, Kommunikationsfehler.*
Fonctions de protection (principales)	Inversion de polarité, surintensité, surtension, sous-tension, surtempérature, surcharge, erreur mémoire, erreur de communication.
Funciones de protección (principales)	*Inversión de polaridad, sobrecorriente, sobretensión, subtensión, sobretemperatura, sobrecarga, error de memoria, error de comunicación.*
Raffreddamento Cooling *Kühlung* Refroidissement *Refrigeración*	Naturale - Natural - Natural - Naturel - Natural
Protezione standard Standard protection *Standardschutz* Protection standard *Protección estándar*	IP65
Modalità d'impiego Use *Einsatzbedingungen* Conditions d'emploi *Modalidades de uso*	-10 +40°C max 90% hr max 1000m s.l.m.
Temperatura di stoccaggio Storage temperature *Lagerungstemperatur* Température de stockage *Temperatura del almacenaje*	-20 +60°C (transient temperatures during transport only)
Standard applicabile Applicable Standard *Geltender Standard* Norme applicable *Estándar aplicable*	CE, complies with EMC directive 2008/104/CE[1] cCSAus

DRF-BUS

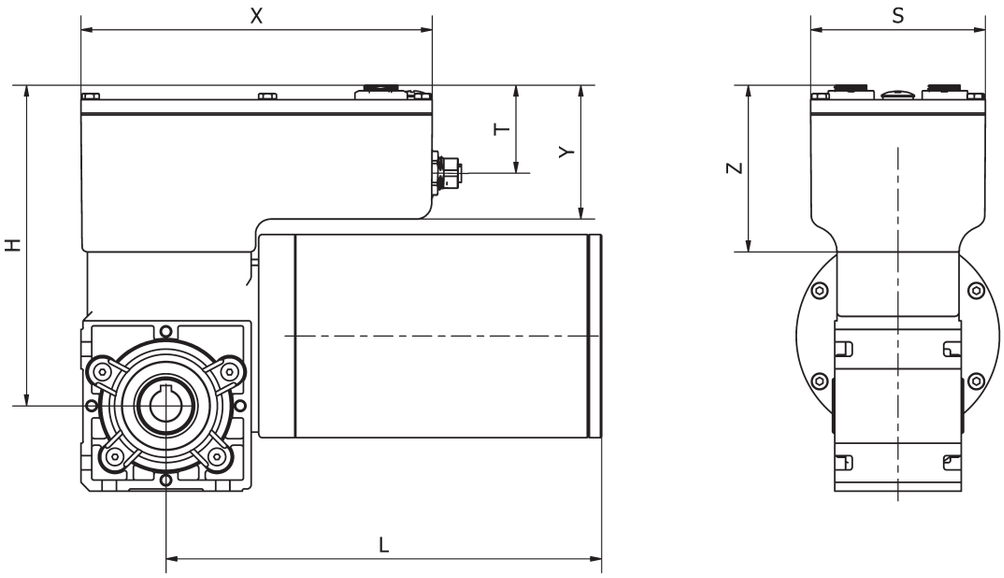

Tipo Type Typ Type Tipo	H	L	S	T	X	Y	Z
MCF2T2	136	167	80	42	161	62	86
MCF3T2	136	189	80	42	161	62	86
PCF4T2	148	200	80	42	161	62	86
PCF5T2	148	223	80	42	161	62	86

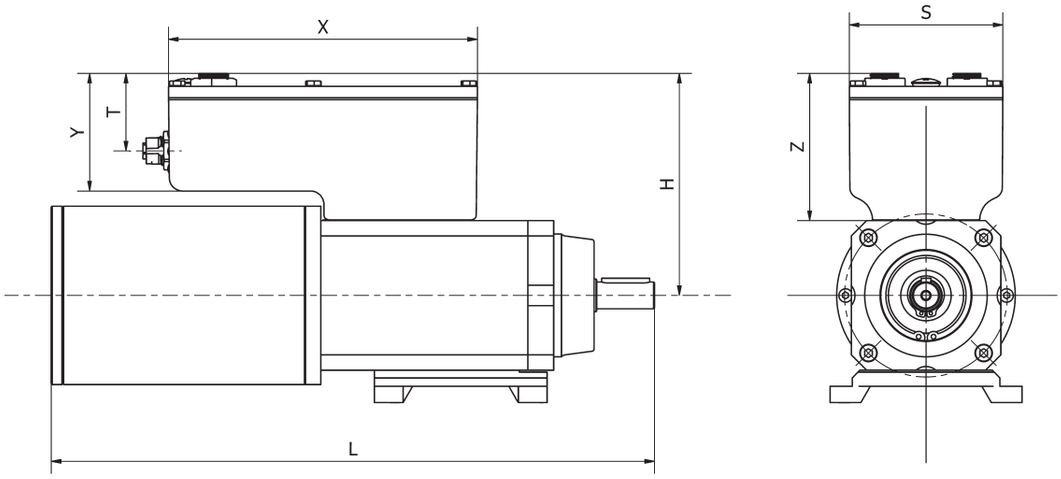

Tipo Type Typ Type Tipo	H	L	S	T	X	Y	Z
ACF2T2	114	232	80	42	161	62	86
PAF4T2	117	323	80	42	161	62	86

AMSS

IP69K

(IT) SERVOMOTORE BRUSHLESS

Servomotore brushless in acciaio inox serie AMSS conforme ai requisiti delle linee guida in materia di igiene EHEDG.
Motore brushless sinusoidale a 4 poli, in forma chiusa in acciaio inox con superficie liscia. Rotore con magneti NdFeB. Protettore termico di sicurezza. Avvolgimento classe H. Protezione IP69K secondo norme CEI EN 60529. Retroazione con resolver 2 poli. Cuscinetti a gioco ridotto con grasso speciale per alte temperature.

(EN) BRUSHLESS SERVOMOTOR

Stainless steel brushless servomotor, AMSS series compliant with EHEDG guidelines on hygiene.
4-pole sinusoidal brushless motor, closed form in stainless steel with smooth finish. Rotor with NdFeB magnets. Thermal cutoff. Class H insulation winding. IP69K protection in compliance with IEC/EN 60529 standards. 2-Pole resolver feedback. Roller bearings with reduced backlash and special grease for high temperatures.

(DE) BÜRSTENLOSER SERVOMOTOR

Bürstenloser Servomotor aus Edelstahl der Reihe AMSS gemäß den Anforderungen der Hygiene-Richtlinien der EHEDG.
4-poliger bürstenloser Sinusmotor in geschlossener Ausführung aus Edelstahl mit glatter Oberfläche. Rotor mit NdFeB-Magneten. Thermoschutzschalter. Wicklung der Klasse H. Schutzart IP69K gemäß CEI EN 60529. Regelkreis mit 2-poligem Resolver. Lager mit reduziertem Spiel und mit Spezialfett für hohe Temperaturen.

(FR) SERVOMOTEUR BRUSHLESS

Servomoteur brushless en acier inox série AMSS conforme aux exigences des lignes directrices en matière d'hygiène EHEDG.
Moteur brushless sinusoïdal à 4 pôles, à forme fermée, en acier inox avec surface lisse. Rotor avec aimants NdFeB. Protection thermique de sécurité. Enroulement classe H. Protection IP69K selon les normes CEI EN 60529. Rétroaction avec résolveur 2 pôles. Roulements à jeu réduit avec graisse spéciale pour hautes températures.

(ES) SERVOMOTOR BRUSHLESS

Servomotor brushless de acero inoxidable serie AMSS conforme a los requisitos de las líneas directrices en materia de higiene EHEDG.
Motor brushless sinusoidal de 4 polos, en forma cerrada de acero inoxidable con superficie lisa. Rotor con imanes NdFeB. Protector térmico de seguridad. Bobinado de clase H. Protección IP69K según normas CEI EN 60529. Realimentación con resolver 2 polos. Cojinetes de juego reducido con grasa especial para altas temperaturas.

(IT) **N.B. Lunghezza cavi alimentazione = 2,5 metri. Lunghezze diverse a richiesta.**

(EN) **N.B.** Length of power cables = 2.5 m different lengths on request.

(DE) **ANMERKUNG**: Länge der Stromkabel = 2,5 m verschiedene Längen auf Anfrage.

(FR) **N.B.** Longueur des câbles d'alimentation = 2,5 m différentes longueurs sur demande.

(ES) **N.B.** Longitud de los cables de alimentación = 2,5 mt. Diferentes longitudes a pedido.

AMSS

Tipo Type Typ Type Tipo	**Potenza resa** Delivered power Abgegebene Leistung Puissance développée Potencia entregada	**Giri nominali** Nominal speed Nenndrehzahl Tours nominaux Revoluciones nominales	**Coppia spunto** Starting torque Anlaufdrehmoment Couple de démarrage Par al arranque	**Coppia nominale** Rated torque Nenndrehmoment Couple nominal Par nominal	**Tensione** Voltage Spannung Voltage Tensión	**Corrente** Current Strom Courant Intensidad
	W	**rpm**	**Nm**	**Nm**	**Vac - 50 Hz**	**A**
AMSS 55/50	94	3000	1,5	0,3	230	0,67
AMSS 80/50	180	3000	3,6	0,58	230	1,40
AMSS 80/100	345	3000	6,9	1,1	230	2,50
AMSS 104/M	740	3000	7,1	2,35	230	3,70

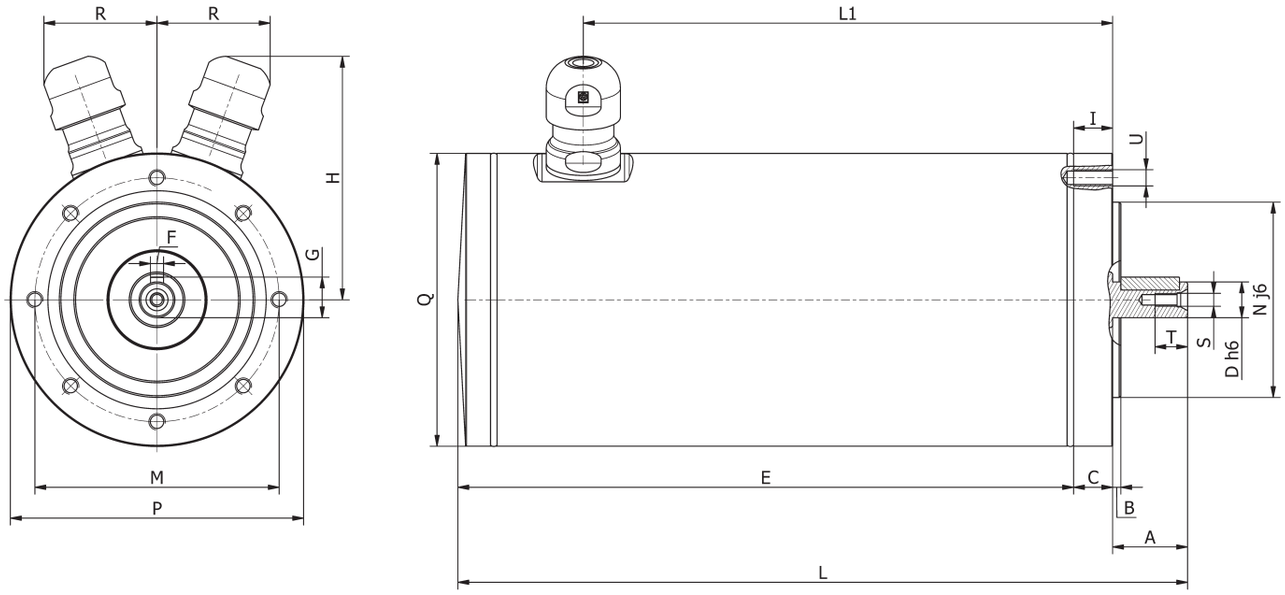

Tipo Type Typ Type Tipo	**A**	**B**	**C**	**D**	**E**	**F**	**G**	**H**	**I**	**L**	**L1**	**M**	**N**	**P**	**Q**	**R**	**S**	**T**	**U**	**Peso** Weight Gewicht Poids Peso kg
AMSS5550	23	2,5	12	11	184	4	12,5	60	8	219	157,5	75	60	90	68	40	M4	10	M5	4,04
AMSS8050	23	2,5	12	11	189	4	12,5	74	12	224	162,5	75	60	90	90	38	M4	10	M5	6,30
AMSS80100	23	2,5	12	11	239	4	12,5	74	12	274	212,5	75	60	90	90	38	M4	10	M5	8,30
AMSS104M	40	3	16	19	242	6	21,5	90	14	298	219,5	100	80	120	120	36	M6	16	M6	11,40

PCFSS

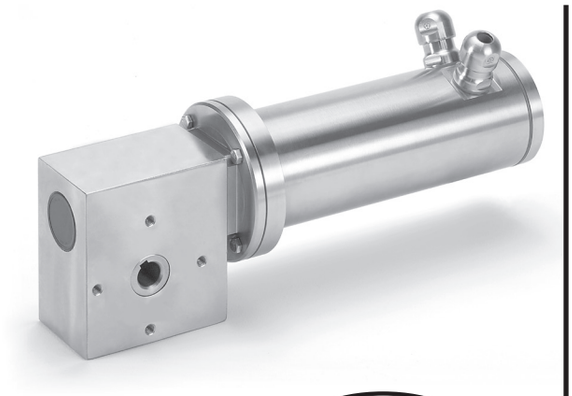

IP69K

IT **N.B. Questi motoriduttori hanno necessità di un certo rodaggio. Pertanto, nelle prime 30 ore di funzionamento, si noterà una coppia inferiore ai dati riportati.**
Lunghezza cavi alimentazione = 2,5 metri.
Lunghezze diverse a richiesta

EN **N.B.** These gear motors require a running-in period. Therefore, during the first 30 working hours, the resulting torque will be lower than the values given. Length of power cables = 2.5 m different lengths on request.

DE **ANMERKUNG**: Diese Getriebemotoren benötigen eine gewisse Einlaufzeit, daher kann das Drehmoment in den ersten 30 Betriebsstunden niedriger sein als die angegebenen Daten. Länge der Stromkabel = 2,5 m verschiedene Längen auf Anfrage.

FR **N.B.** Ces motoréducteurs ont besoin d'une certaine période de rodage. Par conséquent, pendant les 30 premières heures de fonctionnement, le couple sera inferièur aux donnés indiquées.
Longueur des câbles d'alimentation = 2,5 m différentes longueurs sur demande.

ES **N.B.** Estos motorreductores necesitan un cierto rodaje. Por lo tanto, en las primeras 30 horas de funcionamiento, se notará un par menor que los datos presentados.
Longitud de los cables de alimentación = 2,5 mt. Diferentes longitudes a pedido.

IT **MOTORIDUTTORE A VITE SENZA FINE IN ACCIAIO INOX**
Motoriduttore composto da servomotore brushless serie AMSS e riduttore vite senza fine conforme ai requisiti delle linee guida in materia di igiene EHEDG.
MOTORE: brushless sinusoidale a 4 poli, in forma chiusa in acciaio inox con superficie liscia. Rotore con magneti NdFeB. Protettore termico di sicurezza. Avvolgimento classe H. Protezione IP69K secondo norme CEI EN 60529. Retroazione con resolver 2 poli. Cuscinetti a gioco ridotto con grasso speciale per alte temperature.
RIDUTTORE: con carcassa in acciaio inox. Interasse 30 mm. Corona in bronzo. Vite in acciaio temprato con filetto rettificato ruotante su cuscinetti a sfera. Lubrificazione con olio speciale a lunga durata NSF-H1. Anelli di tenuta in gomma speciale per alte temperature. I rapporti di riduzione disponibili (i) sono 9, da 5 a 80. Coppia nominale 18 Nm.

EN **STAINLESS STEEL WORM GEAR MOTOR**
Gear motor composed of AMSS series brushless servomotor and worm gear reducer compliant with EHEDG guidelines on hygiene.
MOTOR: 4-Pole sinusoidal brushless motor, closed form in stainless steel with smooth finish. Rotor with NdFeB magnets. Thermal cutoff. Class H insulation winding. IP69K protection in compliance with IEC/EN 60529 standards. 2-Pole resolver feedback. Roller bearings with reduced backlash and special grease for high temperatures.
GEAR UNIT: with stainless steel body. 30 mm centre distance. Bronze crown. Tempered steel screw with ground thread rotating on spherical ball bearings. Lubrication with special NSF-H1 long-lasting oil. Seal rings in special high-temperature rubber. There are 9 available reduction ratios, from 5 to 80. Rated torque 18 Nm.

DE **SCHNECKENGETRIEBEMOTOR AUS EDELSTAHL**
Getriebemotor bestehend aus bürstenlosem Servomotor der Reihe AMSS und Schneckengetriebe gemäß den Anforderungen der Hygiene-Richtlinien der EHEDG.
MOTOR: 4-poliger bürstenloser Sinusmotor in geschlossener Ausführung aus Edelstahl mit glatter Oberfläche. Rotor mit NdFeB-Magneten. Thermoschutzschalter. Wicklung der Klasse H. Schutzart IP69K gemäß CEI EN 60529. Regelkreis mit 2-poligem Resolver. Lager mit reduziertem Spiel und mit Spezialfett für hohe Temperaturen.
UNTERSETZUNGSGETRIEBE: Getriebegehäuse aus Edelstahl. Achsabstand 30 mm. Zahnkranz aus Bronze. Schneckengetriebe aus gehärtetem Stahl mit auf Kugel- und Rollenlagern laufendem Gewinde. Schmierung mit No-Tox Öl NSF-H1. Dichtungsringe aus hitzebeständigem Gummi. Es gibt 9 Untersetzungsverhältnisse (i), von 5 bis 80. Nenndrehmoment 18 Nm.

FR **MOTORÉDUCTEUR À VIS SANS FIN EN ACIER INOX**
Motoréducteur composé d'un servomoteur brushless série AMSS et d'un réducteur à vis sans fin conforme aux exigences des lignes directrices en matière d'hygiène EHEDG.
MOTEUR: Moteur brushless sinusoïdal à 4 pôles, à forme fermée, en acier inox avec surface lisse. Rotor avec aimants NdFeB. Protection thermique de sécurité. Enroulement classe H. Protection IP69K selon les normes CEI EN 60529. Rétroaction avec résolveur 2 pôles. Roulements à jeu réduit avec graisse spéciale pour hautes températures.
REDUCTEUR: avec carcasse en acier inox. Entraxe 30 mm. Couronne en bronze. Vis en acier trempé avec filet rectifié tournant sur roulements à bille. Lubrification avec de l'huile spéciale longue durée NSF-H1. Bagues d'étanchéité en caoutchouc spécial pour hautes températures. Les rapports de réduction disponibles (i) sont au nombre de 9, de 5 à 80. Couple nominal 18 Nm.

ES **MOTORREDUCTOR DE TORNILLO SIN FIN DE ACERO INOXIDABLE**
Motorreductor formado por servomotor brushless serie AMSS y reductor de tornillo sin fin conforme a los requisitos de las líneas directrices en materia de higiene EHEDG.
MOTOR: Motor brushless sinusoidal de 4 polos, en forma cerrada de acero inoxidable con superficie lisa. Rotor con imanes NdFeB. Protector térmico de seguridad. Bobinado de clase H. Protección IP69K según normas CEI EN 60529. Realimentación con resolver 2 polos. Cojinetes de juego reducido, con grasa especial para altas temperaturas.
REDUCTOR: con carcasa de acero inoxidable. Distancia entre ejes de 30 mm. Corona de bronce. Tornillo de acero templado con filete rectificado que gira sobre cojinetes de bola. Lubricación con aceite especial de larga duración NSF-H1. Retenes de estanqueidad de goma especial para altas temperaturas. Las relaciones de reducción disponibles (i) son 9, de 5 a 80. Par nominal 18 Nm.

PCFSS

Tipo Type Typ Type Tipo	**Rapporto** Ratio Übersetzungs-verhältnis Rapport Relación	**Potenza resa** Delivered power Abgegebene Leistung Puissance développée Potencia entregada	**Giri entrata a vuoto** Input r.p.m. no-load Eingangsdrehzahl unbelastet Tours en entrée à vide Revoluciones entrada sin carga	**Giri uscita a vuoto** Output r.p.m. no-load Ausgangsdrehzahl unbelastet Tours à la sortie à vide Revoluciones salida sin carga	**Coppia nominale** Rated torque Nenndrehmoment Couple nominal Par nominal	**Tensione** Voltage Spannung Voltage Tensión	**Corrente** Current Strom Courant Intensidad
	i	**W**	**rpm**	**rpm**	**Nm**	**Vac - 50 Hz**	**A**
PCFSS 55/50	5	94	3000	600	1,3	230	0,67
PCFSS 80/50	5	180	3000	600	2,5	230	1,40
PCFSS 55/50	7	94	3000	429	1,8	230	0,67
PCFSS 80/50	7	180	3000	429	3,4	230	1,40
PCFSS 55/50	10	94	3000	300	2,5	230	0,67
PCFSS 80/50	10	180	3000	300	4,8	230	1,40
PCFSS 55/50	15	94	3000	200	3,4	230	0,67
PCFSS 80/50	15	180	3000	200	6,7	230	1,40
PCFSS 55/50	20	94	3000	150	4,5	230	0,67
PCFSS 80/50	20	180	3000	150	8,5	230	1,40
PCFSS 55/50	30	94	3000	100	5,9	230	0,67
PCFSS 80/50	30	180	3000	100	11,3	230	1,40
PCFSS 55/50	40	94	3000	75	7,2	230	0,67
PCFSS 80/50	40	180	3000	75	13,9	230	1,40
PCFSS 55/50	61	94	3000	49	9,6	230	0,67
PCFSS 80/50	61	180	3000	49	17,8	230	1,40
PCFSS 55/50	80	94	3000	38	12,1	230	0,67

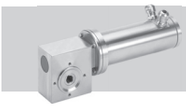

PCFSS

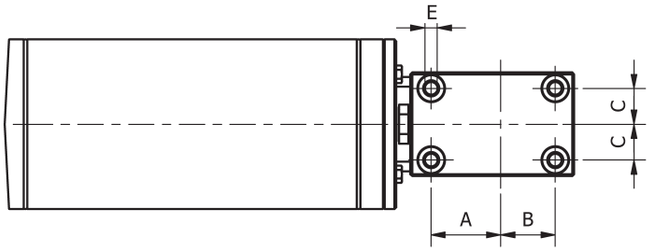

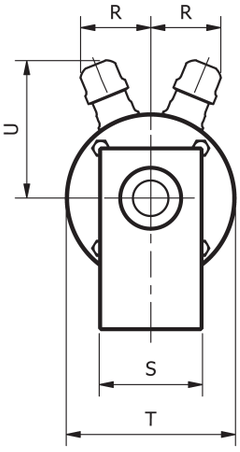

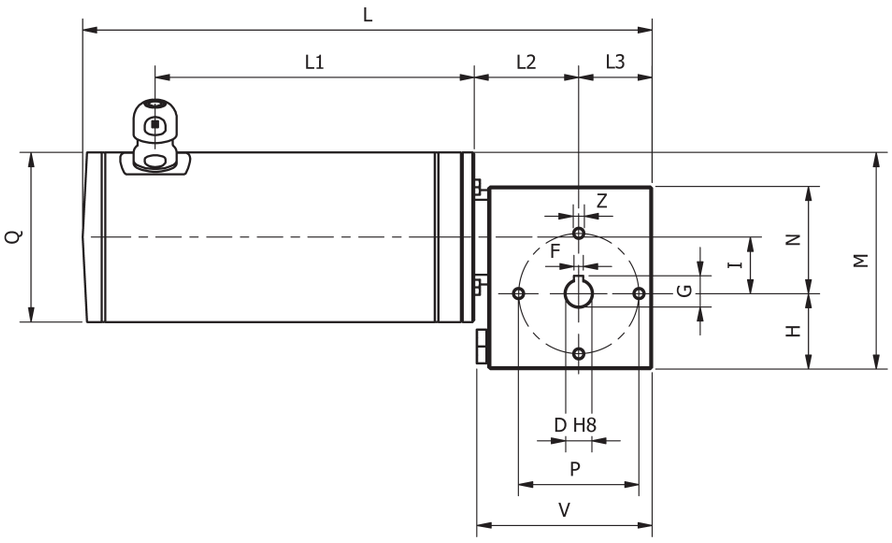

Tipo Type Typ Type Tipo	A	B	C	D	E	F	G	H	I	L	L1	L2
PCFSS5550	37	29	19	14	M8x11	5	16,3	40	30	297,5	164,5	55,5
PCFSS8050	37	29	19	14	M8x11	5	16,3	40	30	302,5	169,5	55,5

Tipo Type Typ Type Tipo	L3	M	N	P	Q	R	S	T	U	V	Z	Peso Weight Gewicht Poids Peso kg
PCFSS5550	39	115	57	64	68	37	55	90	47,5	93	M6x7	6,80
PCFSS8050	39	115	57	64	90	37	55	90	73	93	M6x7	9,10

XCFSS

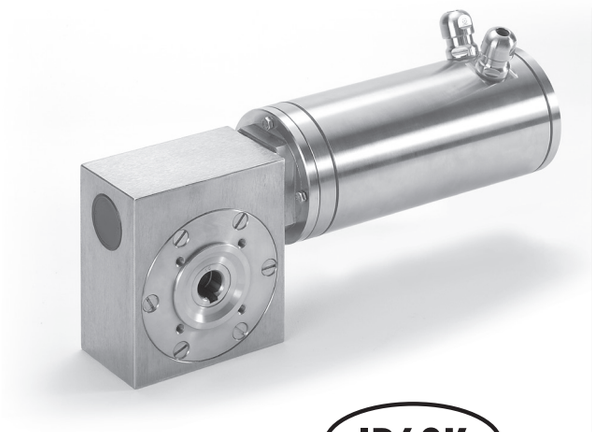

IP69K

IT **MOTORIDUTTORE A VITE SENZA FINE IN ACCIAIO INOX**
Motoriduttore composto da servomotore brushless serie AMSS e riduttore vite senza fine conforme ai requisiti delle linee guida in materia di igiene EHEDG.
MOTORE: brushless sinusoidale a 4 poli, in forma chiusa in acciaio inox con superficie liscia. Rotore con magneti NdFeB. Protettore termico di sicurezza. Avvolgimento classe H. Protezione IP69K secondo norme CEI EN 60529. Retroazione con resolver 2 poli. Cuscinetti a gioco ridotto con grasso speciale per alte temperature.
RIDUTTORE: con carcassa in acciaio inox. Interasse 45 mm. Corona in bronzo. Vite in acciaio temprato con filetto rettificato ruotante su cuscinetti a sfera. Lubrificazione con olio speciale a lunga durata NSF-H1. Anelli di tenuta in gomma speciale per alte temperature. I rapporti di riduzione disponibili (i) sono 10, da 7 a 102. Coppia nominale fino a 39 Nm.

EN **STAINLESS STEEL WORM GEAR MOTOR**
Gear motor composed of AMSS series brushless servomotor and worm gear reducer compliant with EHEDG guidelines on hygiene.
MOTOR: 4-Pole sinusoidal brushless motor, closed form in stainless steel with smooth finish. Rotor with NdFeB magnets. Thermal cutoff. Class H insulation winding. IP69K protection in compliance with IEC/EN 60529 standards. 2-Pole resolver feedback. Roller bearings with reduced backlash and special grease for high temperatures.
GEAR UNIT: with stainless steel body. 45 mm centre distance. Bronze crown. Tempered steel screw with ground thread rotating on spherical ball bearings. Lubrication with special NSF-H1 long-lasting oil. Seal rings in special high-temperature rubber. There are 10 available reduction ratios, from 7 to 102. Rated torque up to 39 Nm.

DE **SCHNECKENGETRIEBEMOTOR AUS EDELSTAHL**
Getriebemotor bestehend aus bürstenlosem Servomotor der Reihe AMSS und Schneckengetriebe gemäß den Anforderungen der Hygiene-Richtlinien der EHEDG.
MOTOR: 4-poliger bürstenloser Sinusmotor in geschlossener Ausführung aus Edelstahl mit glatter Oberfläche. Rotor mit NdFeB-Magneten. Thermoschutzschalter. Wicklung der Klasse H. Schutzart IP69K gemäß CEI EN 60529. Regelkreis mit 2-poligem Resolver. Lager mit reduziertem Spiel und mit Spezialfett für hohe Temperaturen.
UNTERSETZUNGSGETRIEBE: Getriebegehäuse aus Edelstahl. Achsabstand 45 mm. Zahnkranz aus Bronze. Schneckengetriebe aus gehärtetem Stahl mit auf Kugel- und Rollenlagern laufendem Gewinde. Schmierung mit No-Tox Öl NSF-H1. Dichtungsringe aus hitzebeständigem Gummi. Es gibt 10 Untersetzungsverhältnisse (i), von 7 bis 102. Nenndrehmoment bis zu 39 Nm.

FR **MOTORÉDUCTEUR À VIS SANS FIN EN ACIER INOX**
Motoréducteur composé d'un servomoteur brushless série AMSS et d'un réducteur à vis sans fin conforme aux exigences des lignes directrices en matière d'hygiène EHEDG.
MOTEUR: Moteur brushless sinusoïdal à 4 pôles, à forme fermée, en acier inox avec surface lisse. Rotor avec aimants NdFeB. Protection thermique de sécurité. Enroulement classe H. Protection IP69K selon les normes CEI EN 60529. Rétroaction avec résolveur 2 pôles. Roulements à jeu réduit avec graisse spéciale pour hautes températures.
REDUCTEUR: avec carcasse en acier inox. Entraxe 45 mm. Couronne en bronze. Vis en acier trempé avec filet rectifié tournant sur roulements à bille. Lubrification avec de l'huile spéciale longue durée NSF-H1. Bagues d'étanchéité en caoutchouc spécial pour hautes températures. Les rapports de réduction disponibles (i) sont au nombre de 10, de 7 à 102.
Couple nominal jusqu'à 39 Nm.

ES **MOTORREDUCTOR DE TORNILLO SIN FIN DE ACERO INOXIDABLE**
Motorreductor formado por servomotor brushless serie AMSS y reductor de tornillo sin fin conforme a los requisitos de las líneas directrices en materia de higiene EHEDG.
MOTOR: Motor brushless sinusoidal de 4 polos, en forma cerrada de acero inoxidable con superficie lisa. Rotor con imanes NdFeB. Protector térmico de seguridad. Bobinado de clase H. Protección IP69K según normas CEI EN 60529. Realimentación con resolver 2 polos. Cojinetes de juego reducido, con grasa especial para altas temperaturas.
REDUCTOR: con carcasa de acero inoxidable. Distancia entre ejes de 45 mm. Corona de bronce. Tornillo de acero templado con filete rectificado que gira sobre cojinetes de bola. Lubricación con aceite especial de larga duración NSF-H1. Retenes de estanqueidad de goma especial para altas temperaturas. Las relaciones de reducción disponibles (i) son 10, de 7 a 102. Par nominal hasta 39 Nm.

IT **N.B. Questi motoriduttori hanno necessità di un certo rodaggio. Pertanto, nelle prime 30 ore di funzionamento, si noterà una coppia inferiore ai dati riportati.**
Lunghezza cavi alimentazione = 2,5 metri.
Lunghezze diverse a richiesta

EN **N.B.** These gear motors require a running-in period. Therefore, during the first 30 working hours, the resulting torque will be lower than the values given. Length of power cables = 2.5 m different lengths on request.

DE **ANMERKUNG**: Diese Getriebemotoren benötigen eine gewisse Einlaufzeit, daher kann das Drehmoment in den ersten 30 Betriebsstunden niedriger sein als die angegebenen Daten. Länge der Stromkabel = 2,5 m verschiedene Längen auf Anfrage.

FR **N.B.** Ces motoréducteurs ont besoin d'une certaine période de rodage. Par conséquent, pendant les 30 premières heures de fonctionnement, le couple sera inferièur aux donnés indiquées.
Longueur des câbles d'alimentation = 2,5 m différentes longueurs sur demande.

ES **N.B.** Estos motorreductores necesitan un cierto rodaje. Por lo tanto, en las primeras 30 horas de funcionamiento, se notará un par menor que los datos presentados.
Longitud de los cables de alimentación = 2,5 mt. Diferentes longitudes a pedido.

XCFSS

Tipo Type Typ Type Tipo	**Rapporto** Ratio Übersetzungs-verhältnis Rapport Relación	**Potenza resa** Delivered power Abgegebene Leistung Puissance développée Potencia entregada	**Giri entrata a vuoto** Input r.p.m. no-load Eingangsdrehzahl unbelastet Tours en entrée à vide Revoluciones entrada sin carga	**Giri uscita a vuoto** Output r.p.m. no-load Ausgangsdrehzahl unbelastet Tours à la sortie à vide Revoluciones salida sin carga	**Coppia nominale** Rated torque Nenndrehmoment Couple nominal Par nominal	**Tensione** Voltage Spannung Voltage Tensión	**Corrente** Current Strom Courant Intensidad
	i	**W**	**rpm**	**rpm**	**Nm**	**Vac - 50 Hz**	**A**
XCFSS 80/50	7	180	3000	429	3,4	230	1,4
XCFSS 80/100	7	345	3000	429	6,5	230	2,5
XCFSS 80/50	10	180	3000	300	4,8	230	1,4
XCFSS 80/100	10	345	3000	300	9,1	230	2,5
XCFSS 80/50	14	180	3000	214	6,6	230	1,4
XCFSS 80/100	14	345	3000	214	12,5	230	2,5
XCFSS 80/50	21	180	3000	143	8,6	230	1,4
XCFSS 80/100	21	345	3000	143	16,3	230	2,5
XCFSS 80/50	28	180	3000	107	11,1	230	1,4
XCFSS 80/100	28	345	3000	107	21	230	2,5
XCFSS 80/50	37	180	3000	81	14,2	230	1,4
XCFSS 80/100	37	345	3000	81	26,9	230	2,5
XCFSS 80/50	46	180	3000	65	16,5	230	1,4
XCFSS 80/100	46	345	3000	65	31,3	230	2,5
XCFSS 80/50	60	180	3000	50	20,5	230	1,4
XCFSS 80/100	60	345	3000	50	38,8	230	2,5
XCFSS 80/50	70	180	3000	43	23	230	1,4
XCFSS 80/50	102	180	3000	36	29*	230	2,5

IT **(*) - I valori relativi alla coppia contrassegnati con l'asterisco non devono assolutamente essere superati, in quanto, con i rapporti elevati, la potenza motore è notevolmente superiore alla portata del riduttore.**

EN (*) - Under no circumstances should the torque values marked with an asterisk be exceeded, as for the higher gear ratios the motor power is considerably higher than the capacity of the gear unit.

DE *(*) - Die mit einem Stern bezeichneten Drehmomente dürfen keinesfalls überschritten werden, da bei hohen Übersetzungen die Motorleistung viel höher als die zulässige Belastung des Getriebes ist.*

FR (*) - Les valeurs correspondants au couple, marquées par un astérisque, ne doivent absolument pas être dépassés car, en cas des rapports élevés, la puissance du moteur et considérablement supérieure à la capacité du réducteur.

ES *(*) - Los valores referentes al par marcados con el asterisco, no se deben en absoluto superar, ya que, con las altas relaciones, la potencia del motor es notablemente mayor que la capacidad del reductor.*

XCFSS

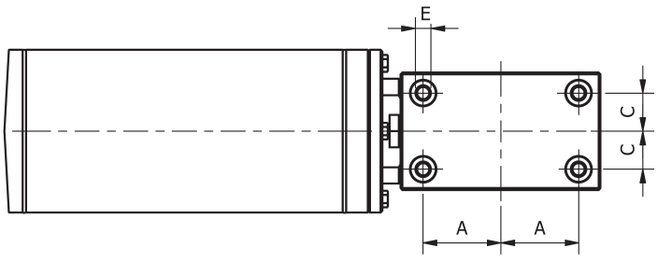

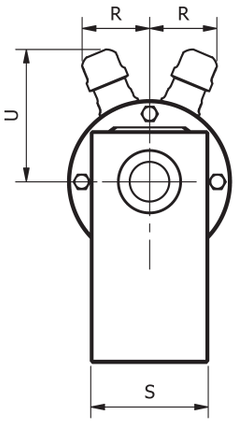

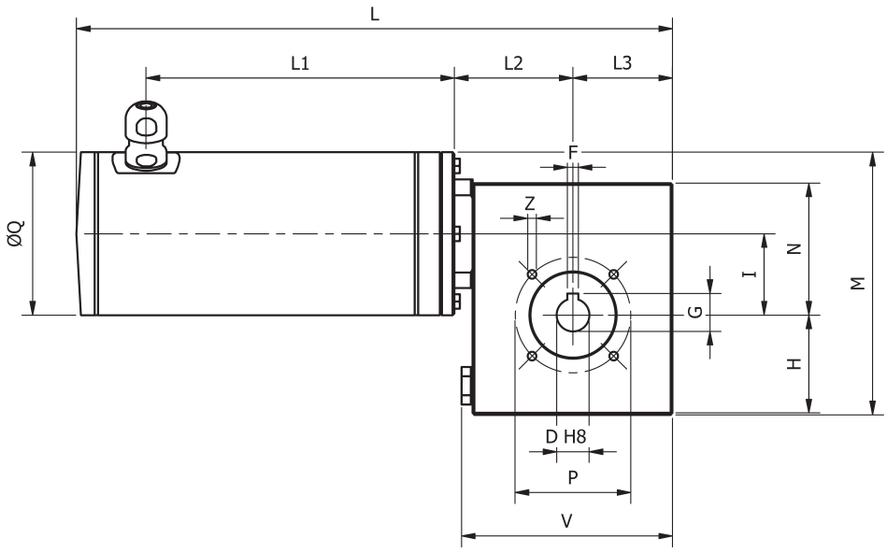

Tipo Type Typ Type Tipo	A	C	D	E	F	G	H	I	L	L1	L2
XCFSS8050	43	21	18	M8x11	6	20,8	55	45	329,5	170,5	65,5
XCFSS80100	43	21	18	M8x11	6	20,8	55	45	379,5	220,5	65,5

Tipo Type Typ Type Tipo	L3	M	N	P	Q	R	S	U	V	Z	Peso Weight Gewicht Poids Peso kg
XCFSS8050	55	145	72	64	90	37	65	73	117	M6x7	11,13
XCFSS80100	55	145	72	64	90	37	65	73	117	M6x7	13,13

SXCFSS

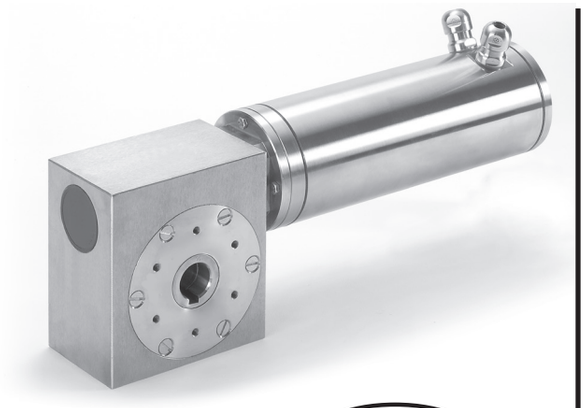

IP69K

IT **N.B. Questi motoriduttori hanno necessità di un certo rodaggio. Pertanto, nelle prime 30 ore di funzionamento, si noterà una coppia inferiore ai dati riportati.**
Lunghezza cavi alimentazione = 2,5 metri.
Lunghezze diverse a richiesta

EN **N.B.** These gear motors require a running-in period. Therefore, during the first 30 working hours, the resulting torque will be lower than the values given. Length of power cables = 2.5 m different lengths on request.

DE **ANMERKUNG**: Diese Getriebemotoren benötigen eine gewisse Einlaufzeit, daher kann das Drehmoment in den ersten 30 Betriebsstunden niedriger sein als die angegebenen Daten. Länge der Stromkabel = 2,5 m verschiedene Längen auf Anfrage.

FR **N.B.** Ces motoréducteurs ont besoin d'une certaine période de rodage. Par conséquent, pendant les 30 premières heures de fonctionnement, le couple sera inferièur aux donnés indiquées.
Longueur des câbles d'alimentation = 2,5 m différentes longueurs sur demande.

ES **N.B.** Estos motorreductores necesitan un cierto rodaje. Por lo tanto, en las primeras 30 horas de funcionamiento, se notará un par menor que los datos presentados.
Longitud de los cables de alimentación = 2,5 mt. Diferentes longitudes a pedido.

IT **MOTORIDUTTORE A VITE SENZA FINE IN ACCIAIO INOX**
Motoriduttore composto da servomotore brushless serie AMSS e riduttore vite senza fine conforme ai requisiti delle linee guida in materia di igiene EHEDG.
MOTORE: brushless sinusoidale a 4 poli, in forma chiusa in acciaio inox con superficie liscia. Rotore con magneti NdFeB. Protettore termico di sicurezza. Avvolgimento classe H. Protezione IP69K secondo norme CEI EN 60529. Retroazione con resolver 2 poli. Cuscinetti a gioco ridotto con grasso speciale per alte temperature.
RIDUTTORE: con carcassa in acciaio inox. Interasse 50 mm. Corona in bronzo. Vite in acciaio temprato con filetto rettificato ruotante su cuscinetti a sfera. Lubrificazione con olio speciale a lunga durata NSF-H1. Anelli di tenuta in gomma speciale per alte temperature. I rapporti di riduzione disponibili (i) sono 12, da 7 a 100. Coppia nominale fino a 68 Nm.

EN **STAINLESS STEEL WORM GEAR MOTOR**
Gear motor composed of AMSS series brushless servomotor and worm gear reducer compliant with EHEDG guidelines on hygiene.
MOTOR: 4-Pole sinusoidal brushless motor, closed form in stainless steel with smooth finish. Rotor with NdFeB magnets. Thermal cutoff. Class H insulation winding. IP69K protection in compliance with IEC/EN 60529 standards. 2-Pole resolver feedback. Roller bearings with reduced backlash and special grease for high temperatures.
GEAR UNIT: with stainless steel body. 50 mm centre distance. Bronze crown. Tempered steel screw with ground thread rotating on spherical ball bearings. Lubrication with special NSF-H1 long-lasting oil. Seal rings in special high-temperature rubber. There are 12 available reduction ratios, from 7 to 100. Rated torque up to 68 Nm.

DE **SCHNECKENGETRIEBEMOTOR AUS EDELSTAHL**
Getriebemotor bestehend aus bürstenlosem Servomotor der Reihe AMSS und Schneckengetriebe gemäß den Anforderungen der Hygiene-Richtlinien der EHEDG.
MOTOR: 4-poliger bürstenloser Sinusmotor in geschlossener Ausführung aus Edelstahl mit glatter Oberfläche. Rotor mit NdFeB-Magneten. Thermoschutzschalter. Wicklung der Klasse H. Schutzart IP69K gemäß CEI EN 60529. Regelkreis mit 2-poligem Resolver. Lager mit reduziertem Spiel und mit Spezialfett für hohe Temperaturen.
UNTERSETZUNGSGETRIEBE: Getriebegehäuse aus Edelstahl. Achsabstand 50 mm. Zahnkranz aus Bronze. Schneckengetriebe aus gehärtetem Stahl mit auf Kugel- und Rollenlagern laufendem Gewinde. Schmierung mit No-Tox Öl NSF-H1. Dichtungsringe aus hitzebeständigem Gummi. Es gibt 12 Untersetzungsverhältnisse (i), von 7 bis 100. Nenndrehmoment bis zu 68 Nm.

FR **MOTORÉDUCTEUR À VIS SANS FIN EN ACIER INOX**
Motoréducteur composé d'un servomoteur brushless série AMSS et d'un réducteur à vis sans fin conforme aux exigences des lignes directrices en matière d'hygiène EHEDG.
MOTEUR: Moteur brushless sinusoïdal à 4 pôles, à forme fermée, en acier inox avec surface lisse. Rotor avec aimants NdFeB. Protection thermique de sécurité. Enroulement classe H. Protection IP69K selon les normes CEI EN 60529. Rétroaction avec résolveur 2 pôles. Roulements à jeu réduit avec graisse spéciale pour hautes températures.
REDUCTEUR: avec carcasse en acier inox. Entraxe 50 mm. Couronne en bronze. Vis en acier trempé avec filet rectifié tournant sur roulements à bille. Lubrification avec de l'huile spéciale longue durée NSF-H1. Bagues d'étanchéité en caoutchouc spécial pour hautes températures. Les rapports de réduction disponibles (i) sont au nombre de 12, de 7 à 100.
Couple nominal jusqu'à 68 Nm.

ES **MOTORREDUCTOR DE TORNILLO SIN FIN DE ACERO INOXIDABLE**
Motorreductor formado por servomotor brushless serie AMSS y reductor de tornillo sin fin conforme a los requisitos de las líneas directrices en materia de higiene EHEDG.
MOTOR: Motor brushless sinusoidal de 4 polos, en forma cerrada de acero inoxidable con superficie lisa. Rotor con imanes NdFeB. Protector térmico de seguridad. Bobinado de clase H. Protección IP69K según normas CEI EN 60529. Realimentación con resolver 2 polos. Cojinetes de juego reducido, con grasa especial para altas temperaturas.
REDUCTOR: con carcasa de acero inoxidable. Distancia entre ejes de 50 mm. Corona de bronce. Tornillo de acero templado con filete rectificado que gira sobre cojinetes de bola. Lubricación con aceite especial de larga duración NSF-H1. Retenes de estanqueidad de goma especial para altas temperaturas. Las relaciones de reducción disponibles (i) son 12, de 7 a 100. Par nominal hasta 68 Nm.

SXCFSS

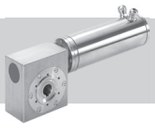

Tipo Type Typ Type Tipo	**Rapporto** Ratio Übersetzungs-verhältnis Rapport Relación	**Potenza resa** Delivered power Abgegebene Leistung Puissance développée Potencia entregada	**Giri entrata a vuoto** Input r.p.m. no-load Eingangsdrehzahl unbelastet Tours en entrée à vide Revoluciones entrada sin carga	**Giri uscita a vuoto** Output r.p.m. no-load Ausgangsdrehzahl unbelastet Tours à la sortie à vide Revoluciones salida sin carga	**Coppia nominale** Rated torque Nenndrehmoment Couple nominal Par nominal	**Tensione** Voltage Spannung Voltage Tensión	**Corrente** Current Strom Courant Intensidad
	i	**W**	**rpm**	**rpm**	**Nm**	**Vac - 50 Hz**	**A**
SXCFSS 80/100	7	345	3000	429	6,6	230	2,5
SXCFSS 104/M	7	740	3000	429	14,2	230	3,7
SXCFSS 80/100	10	345	3000	300	9,2	230	2,5
SXCFSS 104/M	10	740	3000	300	19,7	230	3,7
SXCFSS 80/100	14	345	3000	214	12,8	230	2,5
SXCFSS 104/M	14	740	3000	214	27,3	230	3,7
SXCFSS 80/100	18	345	3000	167	15,6	230	2,5
SXCFSS 104/M	18	740	3000	167	33,3	230	3,7
SXCFSS 80/100	26	345	3000	115	20,7	230	2,5
SXCFSS 104/M	26	740	3000	115	40,3	230	3,7
SXCFSS 80/100	30	345	3000	100	24,3	230	2,5
SXCFSS 104/M	30	740	3000	100	51,8	230	3,7
SXCFSS 80/100	36	345	3000	83	24,8	230	2,5
SXCFSS 104/M	36	740	3000	83	51,8	230	3,7
SXCFSS 80/100	43	345	3000	70	32,8	230	2,5
SXCFSS 104/M	43	740	3000	70	68*	230	3,7
SXCFSS 80/100	50	345	3000	60	35,7	230	2,5
SXCFSS 104/M	50	740	3000	60	66*	230	3,7
SXCFSS 80/100	60	345	3000	50	40,2	230	2,5
SXCFSS 80/100	68	345	3000	44	44,8	230	2,5
SXCFSS 80/100	80	345	3000	38	49,9	230	2,5
SXCFSS 80/100	100	345	3000	30	51*	230	2,5

IT **(*) - I valori relativi alla coppia contrassegnati con l'asterisco non devono assolutamente essere superati, in quanto, con i rapporti elevati, la potenza motore è notevolmente superiore alla portata del riduttore.**

EN (*) - Under no circumstances should the torque values marked with an asterisk be exceeded, as for the higher gear ratios the motor power is considerably higher than the capacity of the gear unit.

DE *(*) - Die mit einem Stern bezeichneten Drehmomente dürfen keinesfalls überschritten werden, da bei hohen Übersetzungen die Motorleistung viel höher als die zulässige Belastung des Getriebes ist.*

FR (*) - Les valeurs correspondants au couple, marquées par un astérisque, ne doivent absolument pas être dépassés car, en cas des rapports élevés, la puissance du moteur et considérablement supérieure à la capacité du réducteur.

ES *(*) - Los valores referentes al par marcados con el asterisco, no se deben en absoluto superar, ya que, con las altas relaciones, la potencia del motor es notablemente mayor que la capacidad del reductor.*

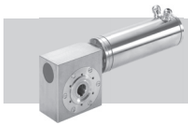

SXCFSS

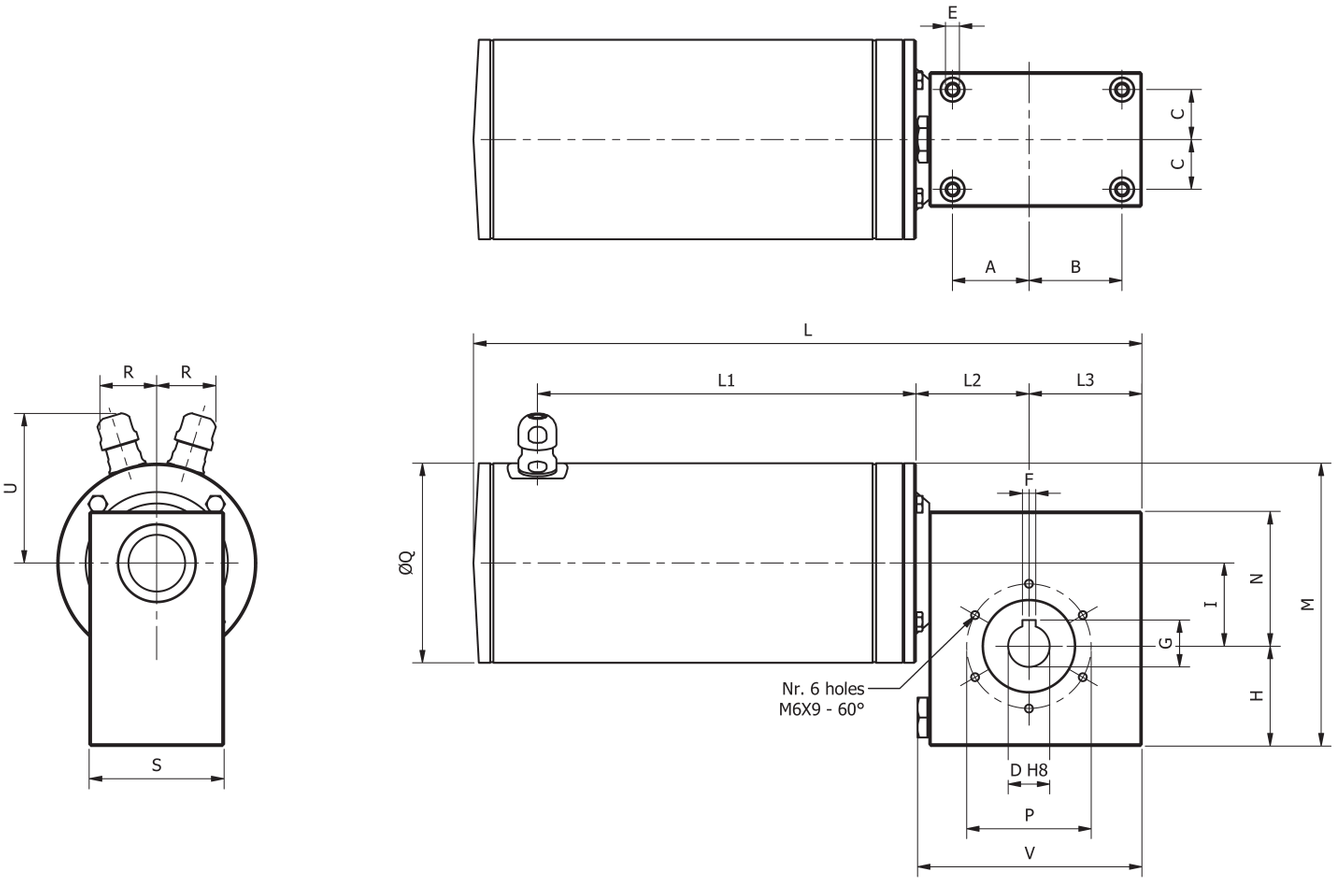

Tipo Type Typ Type Tipo	A	B	C	D	E	F	G	H	I	L	L1	L2
SXCFSS80100	46	56	30	25	M8x11	8	28,3	60	50	397	220,5	70
SXCFSS104M	46	56	30	25	M8x11	8	28,3	60	50	402	227,5	68

Tipo Type Typ Type Tipo	L3	M	N	P	Q	R	S	U	V	Z	Peso Weight Gewicht Poids Peso kg
SXCFSS80100	68	155	81	75	90	37	81	73	135	M6x9	15,78
SXCFSS104M	68	170	81	75	120	37	81	90	135	M6x9	18,90

AMSSE 70

IT **MOTORIDUTTORE EPICICLOIDALE IN ACCIAIO INOX.**
Motoriduttore composto da servomotore brushless serie AMSS e riduttore epicicloidale conforme ai requisiti delle linee guida in materia di igiene EHEDG.
MOTORE: brushless sinusoidale a 4 poli, in forma chiusa in acciaio inox con superficie liscia. Rotore con magneti NdFeB. Protettore termico di sicurezza.
Avvolgimento classe H. Protezione IP69K secondo norme CEI EN 60529. Retroazione con resolver 2 poli.
Cuscinetti a gioco ridotto con grasso speciale per alte temperature.
RIDUTTORE: epicicloidale in acciaio inox. Lubrificazione con grasso speciale a lunga durata NSF-H1. Anelli di tenuta in gomma speciale per alte temperature.
I rapporti di riduzione disponibili (i) sono 4, da 5 a 64. Coppia nominale fino a 18,2 Nm.

EN **STAINLESS STEEL PLANETARY GEARMOTOR.**
Gear motor composed of AMSS series brushless servomotor and worm gear reducer compliant with EHEDG guidelines on hygiene.
MOTOR: 4-Pole sinusoidal brushless motor, closed form in stainless steel with smooth finish. Rotor with NdFeB magnets. Thermal cutoff. Class H insulation winding. IP69K protection in compliance with IEC/EN 60529 standards. 2-Pole resolver feedback. Roller bearings with reduced backlash and special grease for high temperatures.
GEAR UNIT: Planetary with stainless steel gearcase. Seal rings in special high-temperature rubber. Lubrication with special long-lasting oil for use with foodstuffs (H1). There are 4 available gear ratios (i), from 5 to 64. Rated torque up to 18,2 Nm.

DE **PLANETENGETRIEBEMOTOR.**
Planetengetriebemotor aus Edelstahl mit Servomotor Serie AMSS gemäß den Anforderungen der Hygiene-Richtlinien der EHEDG.
MOTOR: 4-poliger bürstenloser Sinusmotor in geschlossener Ausführung aus Edelstahl mit glatter Oberfläche. Rotor mit NdFeB-Magneten. Thermoschutzschalter. Wicklung der Klasse H. Schutzart IP69K gemäß CEI EN 60529. Regelkreis mit 2-poligem Resolver. Lager mit reduziertem Spiel und mit Spezialfett für hohe Temperaturen.
GETRIEBE: Planetengetriebe mit Getriebegehäuse aus Edelstahl. Dichtungsringe aus hitzebeständigem Spezial-Gummi. Schmierung mit für den Kontakt mit Lebensmitteln geeignetem Spezialfett mit langer Haltbarkeit (H1). Es gibt 4 Untersetzungsverhältnisse (i), von 5 bis 64. Nenndrehmoment bis zu 18,2 Nm.

FR **MOTORÉDUCTEUR COAXIAUX AVEC REDUCTEUR EPICYCLOÏDAL.**
Motoréducteur épicycloïdal en acier INOX avec servomoteur de la série AMSS. Conforme aux exigences des lignes directrices en matière d'hygiène EHEDG.
MOTEUR: Moteur brushless sinusoïdal à 4 pôles, à forme fermée, en acier inox avec surface lisse. Rotor avec aimants NdFeB. Protection thermique de sécurité. Enroulement classe H. Protection IP69K selon les normes CEI EN 60529. Rétroaction avec résolveur 2 pôles. Roulements à jeu réduit avec graisse spéciale pour hautes températures.
REDUCTEUR: Épicycloïdal à carter en acier inox. Bagues d'étanchéité en caoutchouc spécial pour hautes températures. Lubrification avec graisse spéciale longue durée à usage alimentaire (H1).
Les rapports de réduction disponibles (i) sont au nombre de 4, de 5 à 64. Couple nominal jusqu'à 18,2 Nm.

ES **MOTORREDUCTOR COAXIALES CON REDUCTOR EPICICLOIDAL.**
Motorreductor epicicloidal de acero inoxidable con servomotor serie AMSS conforme a los requisitos de las líneas directrices en materia de higiene EHEDG.
MOTOR: Motor brushless sinusoidal de 4 polos, en forma cerrada de acero inoxidable con superficie lisa. Rotor con imanes NdFeB. Protector térmico de seguridad. Bobinado de clase H. Protección IP69K según normas CEI EN 60529. Realimentación con resolver 2 polos. Cojinetes de juego reducido, con grasa especial para altas temperaturas.
REDUCTOR: Epicicloidal con caja de engranajes de acero inoxidable. Retenes de estanqueidad de goma especial para altas temperaturas. Lubricación con grasa especial de larga duración para uso alimentario (H1). Las relaciones de reducción disponibles (i) son 4, de 5 a 64. Par nominal hasta 18,2 Nm.

IT **N.B. Lunghezza cavi alimentazione = 2,5 metri. Lunghezze diverse a richiesta.**

EN **N.B.** Length of power cables = 2.5 m different lengths on request.

DE **ANMERKUNG**: Länge der Stromkabel = 2,5 m verschiedene Längen auf Anfrage.

FR **N.B.** Longueur des câbles d'alimentation = 2,5 m différentes longueurs sur demande.

ES **N.B.** Longitud de los cables de alimentación = 2,5 mt. Diferentes longitudes a pedido.

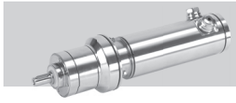

AMSSE 70

Tipo Type Typ Type Tipo	Stadi Stages Stufen Étages Etapas	Rapporti Ratios Verhaltnis Rapports Relaciones	Giri nominali (rpm) Nominal speed (rpm) Nemdrehtahl (rpm) Tours nominaux (rpm) Revoluciones nominales (rpm)	Coppia (Nm) Torque (Nm) Drehmoment (Nm) Couple (Nm) Pares (Nm)
AMSSE 70 55/50	1	5	600	1,46
		7	428	2,04
	2	25	120	7,13
		64	47	18,2

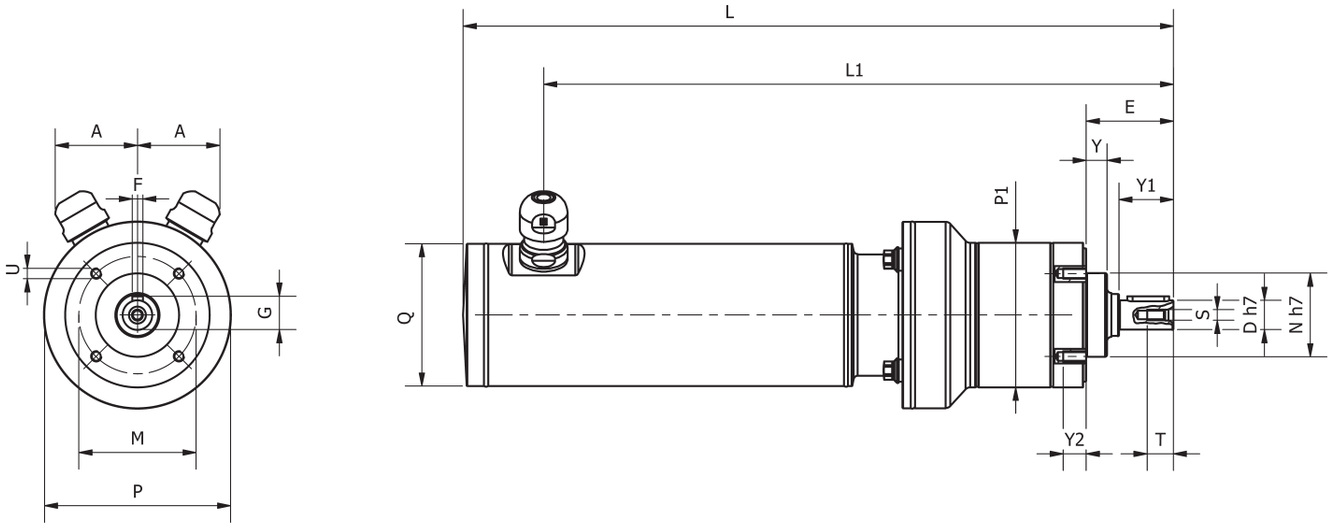

AMSSE 70 55/50

Tipo Type Typ Type Tipo	A	D	E	F	G	L	L1	M	N	P	P1	Q	S	T	U	Y	Y1	Y2	Peso Weight Gewicht Poids Peso kg
1 STADIO	40	14	42	5	16	340	301	56	40	89	69	68	M5	12	M5	10	26	11	6,14
2 STADI	40	14	42	5	16	352	313	56	40	89	69	68	M5	12	M5	10	20	11	6,44

AMSSE 90

IP69K

IT **MOTORIDUTTORE EPICICLOIDALE IN ACCIAIO INOX.**
Motoriduttore composto da servomotore brushless serie AMSS e riduttore epicicloidale conforme ai requisiti delle linee guida in materia di igiene EHEDG.
MOTORE: brushless sinusoidale a 4 poli, in forma chiusa in acciaio inox con superficie liscia. Rotore con magneti NdFeB. Protettore termico di sicurezza.
Avvolgimento classe H. Protezione IP69K secondo norme CEI EN 60529. Retroazione con resolver 2 poli.
Cuscinetti a gioco ridotto con grasso speciale per alte temperature.
RIDUTTORE: epicicloidale in acciaio inox. Lubrificazione con grasso speciale a lunga durata NSF-H1. Anelli di tenuta in gomma speciale per alte temperature.
I rapporti di riduzione disponibili (i) sono 4, da 5 a 64. Coppia nominale fino a 66,8 Nm.

EN **STAINLESS STEEL PLANETARY GEARMOTOR.**
Gear motor composed of AMSS series brushless servomotor and worm gear reducer compliant with EHEDG guidelines on hygiene.
MOTOR: 4-Pole sinusoidal brushless motor, closed form in stainless steel with smooth finish. Rotor with NdFeB magnets. Thermal cutoff. Class H insulation winding. IP69K protection in compliance with IEC/EN 60529 standards. 2-Pole resolver feedback. Roller bearings with reduced backlash and special grease for high temperatures.
GEAR UNIT: Planetary with stainless steel gearcase. Seal rings in special high-temperature rubber. Lubrication with special long-lasting oil for use with foodstuffs (H1). There are 4 available gear ratios (i), from 5 to 64. Rated torque up to 66,8 Nm.

DE **PLANETENGETRIEBEMOTOR.**
Planetengetriebemotor aus Edelstahl mit Servomotor Serie AMSS gemäß den Anforderungen der Hygiene-Richtlinien der EHEDG.
MOTOR: 4-poliger bürstenloser Sinusmotor in geschlossener Ausführung aus Edelstahl mit glatter Oberfläche. Rotor mit NdFeB-Magneten. Thermoschutzschalter. Wicklung der Klasse H. Schutzart IP69K gemäß CEI EN 60529. Regelkreis mit 2-poligem Resolver. Lager mit reduziertem Spiel und mit Spezialfett für hohe Temperaturen.
GETRIEBE: Planetengetriebe mit Getriebegehäuse aus Edelstahl. Dichtungsringe aus hitzebeständigem Spezial-Gummi. Schmierung mit für den Kontakt mit Lebensmitteln geeignetem Spezialfett mit langer Haltbarkeit (H1). Es gibt 4 Untersetzungsverhältnisse (i), von 5 bis 64. Nenndrehmoment bis zu 66,8 Nm.

FR **MOTORÉDUCTEUR COAXIAUX AVEC REDUCTEUR EPICYCLOÏDAL.**
Motoréducteur épicycloïdal en acier INOX avec servomoteur de la série AMSS. Conforme aux exigences des lignes directrices en matière d'hygiène EHEDG.
MOTEUR: Moteur brushless sinusoïdal à 4 pôles, à forme fermée, en acier inox avec surface lisse. Rotor avec aimants NdFeB. Protection thermique de sécurité. Enroulement classe H. Protection IP69K selon les normes CEI EN 60529. Rétroaction avec résolveur 2 pôles. Roulements à jeu réduit avec graisse spéciale pour hautes températures.
REDUCTEUR: Épicycloïdal à carter en acier inox. Bagues d'étanchéité en caoutchouc spécial pour hautes températures. Lubrification avec graisse spéciale longue durée à usage alimentaire (H1). Les rapports de réduction disponibles (i) sont au nombre de 4, de 5 à 64. Couple nominal jusqu'à 66,8 Nm.

ES **MOTORREDUCTOR COAXIALES CON REDUCTOR EPICICLOIDAL.**
Motorreductor epicicloidal de acero inoxidable con servomotor serie AMSS conforme a los requisitos de las líneas directrices en materia de higiene EHEDG.
MOTOR: Motor brushless sinusoidal de 4 polos, en forma cerrada de acero inoxidable con superficie lisa. Rotor con imanes NdFeB. Protector térmico de seguridad. Bobinado de clase H. Protección IP69K según normas CEI EN 60529. Realimentación con resolver 2 polos. Cojinetes de juego reducido, con grasa especial para altas temperaturas.
REDUCTOR: Epicicloidal con caja de engranajes de acero inoxidable. Retenes de estanqueidad de goma especial para altas temperaturas. Lubricación con grasa especial de larga duración para uso alimentario (H1). Las relaciones de reducción disponibles (i) son 4, de 5 a 64. Par nominal hasta 66,8 Nm.

IT **N.B. Lunghezza cavi alimentazione = 2,5 metri. Lunghezze diverse a richiesta.**

EN **N.B.** Length of power cables = 2.5 m different lengths on request.

DE **ANMERKUNG**: Länge der Stromkabel = 2,5 m verschiedene Längen auf Anfrage.

FR **N.B.** Longueur des câbles d'alimentation = 2,5 m différentes longueurs sur demande.

ES **N.B.** Longitud de los cables de alimentación = 2,5 mt. Diferentes longitudes a pedido.

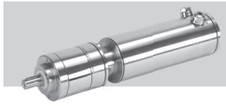

AMSSE 90

Tipo Type Typ Type Tipo	Stadi Stages Stufen Étages Etapas	Rapporti Ratios Verhaltnis Rapports Relaciones	Giri nominali (rpm) Nominal speed (rpm) Nemdrehtahl (rpm) Tours nominaux (rpm) Revoluciones nominales (rpm)	Coppia (Nm) Torque (Nm) Drehmoment (Nm) Couple (Nm) Pares (Nm)
AMSSE 90 80/50	1	5	600	2,81
		7	428	3,94
	2	25	120	13,78
		64	47	35,2
AMSSE 90 80/100	1	5	600	5,34
		7	428	7,47
	2	25	120	26,13
		64	47	66,8

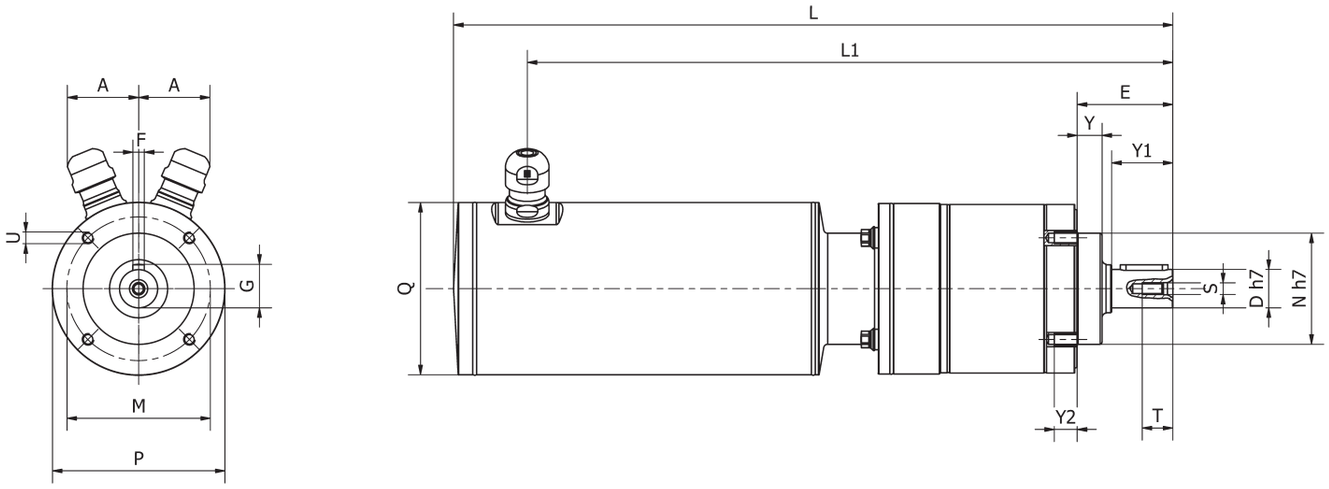

AMSSE 90

Tipo Type Typ Type Tipo	A	D	E	F	G	L	L1	L2	M	N	P	Q	S	T	U	Y	Y1	Y2	**Peso** Weight Gewicht Poids Peso kg
80/50 1 STADIO	34	20	50	6	22,5	376	337	39	75	58	89	90	M6	16	M6	13	32	12	9,8
80/50 2 STADI	34	20	50	6	22,5	396	357	39	75	58	89	90	M6	16	M6	13	32	12	10,5
80/100 1 STADI	34	20	50	6	22,5	426	387	39	75	58	89	90	M6	16	M6	13	32	12	11,8
80/100 2 STADI	34	20	50	6	22,5	446	407	39	75	58	89	90	M6	16	M6	13	32	12	12,5

AMSSE 110

IT MOTORIDUTTORE EPICICLOIDALE IN ACCIAIO INOX.
Motoriduttore composto da servomotore brushless serie AMSS e riduttore epicicloidale conforme ai requisiti delle linee guida in materia di igiene EHEDG.
MOTORE: brushless sinusoidale a 4 poli, in forma chiusa in acciaio inox con superficie liscia. Rotore con magneti NdFeB. Protettore termico di sicurezza.
Avvolgimento classe H. Protezione IP69K secondo norme CEI EN 60529. Retroazione con resolver 2 poli.
Cuscinetti a gioco ridotto con grasso speciale per alte temperature.
RIDUTTORE: epicicloidale in acciaio inox. Lubrificazione con grasso speciale a lunga durata NSF-H1. Anelli di tenuta in gomma speciale per alte temperature.
I rapporti di riduzione disponibili (i) sono 4, da 5 a 64. Coppia nominale fino a 142,9 Nm.

EN STAINLESS STEEL PLANETARY GEARMOTOR.
Gear motor composed of AMSS series brushless servomotor and worm gear reducer compliant with EHEDG guidelines on hygiene.
MOTOR: 4-Pole sinusoidal brushless motor, closed form in stainless steel with smooth finish. Rotor with NdFeB magnets. Thermal cutoff. Class H insulation winding. IP69K protection in compliance with IEC/EN 60529 standards. 2-Pole resolver feedback. Roller bearings with reduced backlash and special grease for high temperatures.
GEAR UNIT: Planetary with stainless steel gearcase. Seal rings in special high-temperature rubber. Lubrication with special long-lasting oil for use with foodstuffs (H1). There are 4 available gear ratios (i), from 5 to 64. Rated torque up to 142,9 Nm.

DE PLANETENGETRIEBEMOTOR.
Planetengetriebemotor aus Edelstahl mit Servomotor Serie AMSS gemäß den Anforderungen der Hygiene-Richtlinien der EHEDG.
MOTOR: 4-poliger bürstenloser Sinusmotor in geschlossener Ausführung aus Edelstahl mit glatter Oberfläche. Rotor mit NdFeB-Magneten. Thermoschutzschalter. Wicklung der Klasse H. Schutzart IP69K gemäß CEI EN 60529. Regelkreis mit 2-poligem Resolver. Lager mit reduziertem Spiel und mit Spezialfett für hohe Temperaturen.
GETRIEBE: Planetengetriebe mit Getriebegehäuse aus Edelstahl. Dichtungsringe aus hitzebeständigem Spezial-Gummi. Schmierung mit für den Kontakt mit Lebensmitteln geeignetem Spezialfett mit langer Haltbarkeit (H1). Es gibt 4 Untersetzungsverhältnisse (i), von 5 bis 64. Nenndrehmoment bis zu 142,9 Nm.

FR MOTORÉDUCTEUR COAXIAUX AVEC REDUCTEUR EPICYCLOÏDAL.
Motoréducteur épicycloïdal en acier INOX avec servomoteur de la série AMSS. Conforme aux exigences des lignes directrices en matière d'hygiène EHEDG.
MOTEUR: Moteur brushless sinusoïdal à 4 pôles, à forme fermée, en acier inox avec surface lisse. Rotor avec aimants NdFeB. Protection thermique de sécurité. Enroulement classe H. Protection IP69K selon les normes CEI EN 60529. Rétroaction avec résolveur 2 pôles. Roulements à jeu réduit avec graisse spéciale pour hautes températures.
REDUCTEUR: Épicycloïdal à carter en acier inox. Bagues d'étanchéité en caoutchouc spécial pour hautes températures. Lubrification avec graisse spéciale longue durée à usage alimentaire (H1). Les rapports de réduction disponibles (i) sont au nombre de 4, de 5 à 64. Couple nominal jusqu'à 142,9 Nm.

ES MOTORREDUCTOR COAXIALES CON REDUCTOR EPICICLOIDAL.
Motorreductor epicicloidal de acero inoxidable con servomotor serie AMSS conforme a los requisitos de las líneas directrices en materia de higiene EHEDG.
MOTOR: Motor brushless sinusoidal de 4 polos, en forma cerrada de acero inoxidable con superficie lisa. Rotor con imanes NdFeB. Protector térmico de seguridad. Bobinado de clase H. Protección IP69K según normas CEI EN 60529. Realimentación con resolver 2 polos. Cojinetes de juego reducido, con grasa especial para altas temperaturas.
REDUCTOR: Epicicloidal con caja de engranajes de acero inoxidable. Retenes de estanqueidad de goma especial para altas temperaturas. Lubricación con grasa especial de larga duración para uso alimentario (H1). Las relaciones de reducción disponibles (i) son 4, de 5 a 64. Par nominal hasta 142,9 Nm.

IT **N.B. Lunghezza cavi alimentazione = 2,5 metri. Lunghezze diverse a richiesta.**

EN **N.B.** Length of power cables = 2.5 m different lengths on request.

DE **ANMERKUNG**: Länge der Stromkabel = 2,5 m verschiedene Längen auf Anfrage.

FR **N.B.** Longueur des câbles d'alimentation = 2,5 m différentes longueurs sur demande.

ES **N.B.** Longitud de los cables de alimentación = 2,5 mt. Diferentes longitudes a pedido.

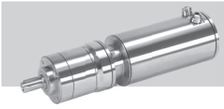

AMSSE 110

Tipo Type Typ Type Tipo	Stadi Stages Stufen Étages Etapas	Rapporti Ratios Verhaltnis Rapports Relaciones	Giri nominali (rpm) Nominal speed (rpm) Nemdrehtahl (rpm) Tours nominaux (rpm) Revoluciones nominales (rpm)	Coppia (Nm) Torque (Nm) Drehmoment (Nm) Couple (Nm) Pares (Nm)
AMSSE 110 104M	1	5	600	11,40
		7	428	15,96
	2	25	120	55,81
		64	47	142,9

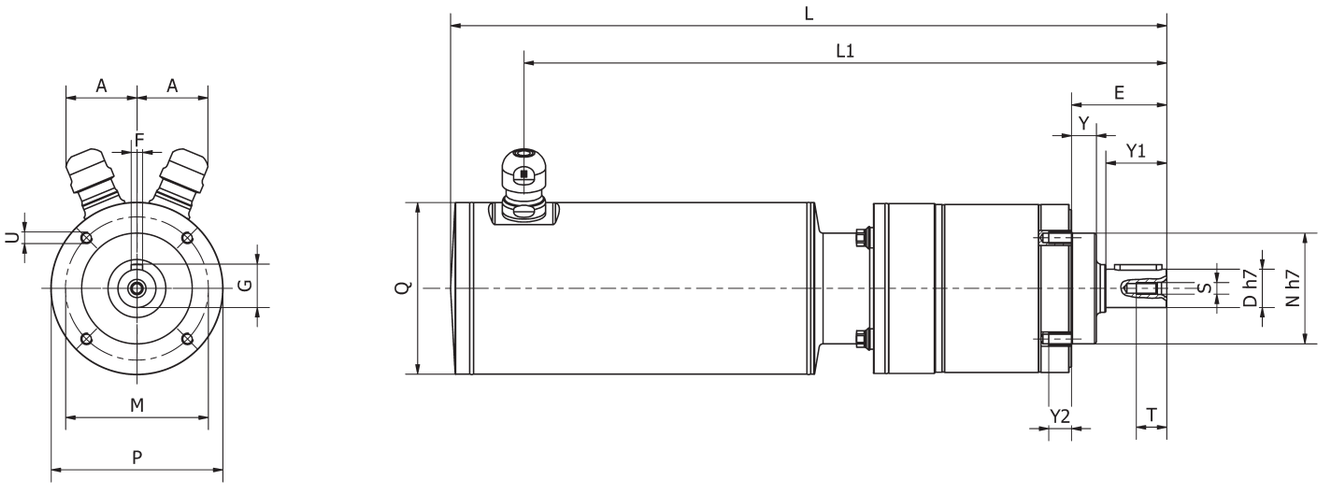

AMSSE 110

Tipo Type Typ Type Tipo	A	D	E	F	G	L	L1	L2	M	N	P	Q	S	T	U	W	Y	Y1	Y2	Peso Weight Gewicht Poids Peso kg
104M 1 STADIO	34	25	66,5	8	28	479	440	39	90	65	109	120	M10	22	M8	8	14	45	20	18,9
104M 2 STADI	34	25	67	8	28	507	468	39	90	65	109	120	M10	22	M8	8	14	45	20	21,2

MINIACTION

(IT) **INVERTER / DRIVE per:**
- **AC Brushless servomotors fino a 2,3 Nm;**
- **Motori asincroni trifase fino a 0,75 kW..**

(EN) INVERTER / DRIVE for:
- AC Brushless servomotors up to 2,3 Nm;
- Asynchronous three-phase motors up to 0.75 kW.

(DE) *UMRICHTER/DRIVE für:*
- *Brushless-AC-Servomotoren bis zu 2,3 Nm;*
- *Drehstrom-Asynchronmotoren bis zu 0,75 kW*

(FR) ONDULEUR / CONTRÔLEUR pour :
- Servomoteurs brushless CA jusqu'à 2,3 Nm ;
- Moteurs asynchrones triphasés jusqu'à 0,75 kW.

(ES) *INVERTER / DRIVE para:*
- *Servomotores AC Brushless de hasta 2,3 Nm;*
- *Motores asíncronos trifásicos de hasta 0,75 kW.*

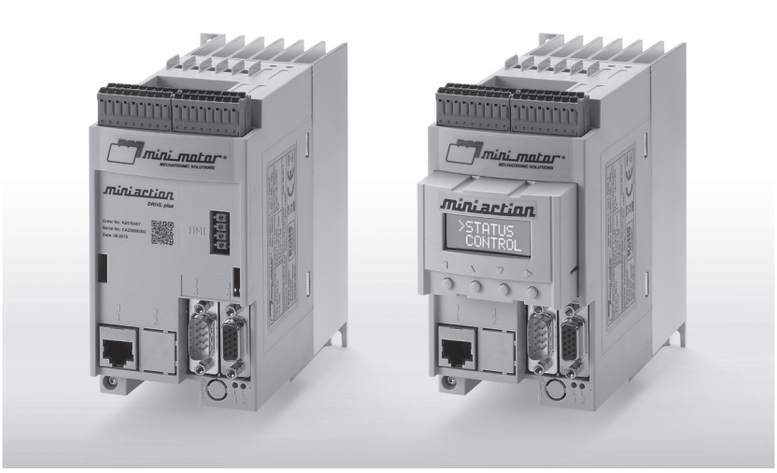

Caratteristiche - Characteristics - Eigenschaften - Characteristics - Características				
Involucro Case *Gehäuse* Enveloppe *Carcasa*	**Policarbonato** Polycarbonate *Polycarbonat* Polycarbonate *Policarbonato*			
Grado di protezione Protection rating *Schutzart* Indice de protection *Grado de protección*	IP20			
Corrente nominale Nominal current *Nennstrom* Courant nominal *Corriente nominal*	4.2 ARMS			
Corrente di picco Peak current *Spitzenstrom* Courant de crête *Corriente de pico*	14 A			
Alimentazione ausiliari Auxiliary equipment power *Stromversorgung Hilfsgeräte* Alimentation auxiliaires *Alimentación auxiliares*	**24 VDC solo versione 300 e 500** 24 VDC on 300 and 500 versions only *24 VDC nur für Version 300 und 500* 24 *vcc* uniquement versions 300 et 500 *24 Vcc sólo versiones 300 y 500*			
I/O	**MINIACTION 200**	**MINIACTION 300**	**MINIACTION 400**	**MINIACTION 500**
Motori compatibili Compatible motors *Kompatible Motoren* Moteurs compatibles *Motores Compatibles*	**Brushless/Asincrono 3 ~** Brushless/Asynchronous 3 ~ *Brushless/Asynchron 3 ~* Brushless/Asynchrone 3 ~ *Brushless/Asìncrono 3 ~*	**Brushless/Asincrono 3 ~** Brushless/Asynchronous 3 ~ *Brushless/Asynchron 3 ~* Brushless/Asynchrone 3 ~ *Brushless/Asìncrono 3 ~*	**Asincrono 3 ~** Asynchronous 3 ~ *Asynchron 3 ~* Asynchrone 3 ~ *Asìncrono 3 ~*	**Asincrono 3 ~** Asynchronous 3 ~ *Asynchron 3 ~* Asynchrone 3 ~ *Asìncrono 3 ~*
Controllo Velocità/Coppia Speed/torque control *Geschwindigkeits-/Drehmomentkontrolle* Contrôle Vitesse/Couple *Control de velocidad/par*	✔	✔	✔	✔

MINIACTION

I/O	MINIACTION 200	MINIACTION 300	MINIACTION 400	MINIACTION 500
Controllo Posizione/Homing Position/homing control *Kontrolle Position/Homing* Contrôle Position/Guidage *Control Posición/Homing*	-	✔	-	✔
24V Ingressi digitali 24 V Digital inputs *24V Digitale Eingänge* 24 V Entrées numériques *24V Entradas digitales*	4	17	4	17
24V 30mA Uscite digitali 24 V 30 mA Digital outputs *24V 30mA Digitale Ausgänge* 24 V 30 mA Sorties numériques *24V 30mA Salidas digitales*	1	5	1	5
24V 500mA Alimentazione freno 24 V 500 mA Brake power *24V 500mA Bremsenversorgung* 24 V 500 mA Alimentation frein *24V 500mA Alimentación freno*	1	1	1	1
0-10V/4-20mA/Ingressi analogici 0-10V/4-20mA/Analog Inputs *0-10V/4-20mA/Analogeingänge* 0-10V/4-20mA/Entrées analogiques *0-10V/4-20mA/Entradas analógicas*	1+1	1+1	1+1	1+1
0-10V Uscite analogiche 0-10 V Analogue outputs *0-10V Analoge Ausgänge* 0-10V Sorties analogiques *0-10V Salidas analógicas*	1	1	1	1
Encoder Line driver A/B	-	-	-	✔
Encoder A/B + UVW Line Driver	✔	✔	-	-
Resolver	✔	✔	-	-
Frenatura dinamica Dynamic braking *Dynamisches Bremsen* Freinage dynamique *Frenado dinámico*	✔	✔	-	-
Interfaccia utente User interface *Benutzerschnittstelle* Interface utilisateur *Interfaz de usuario*	**Optional: Display con tastiera rimovibile.** Optional: display with removable keyboard. *Optional: Display mit abnehmbarer Tastatur.* En option : Écran avec clavier amovible. *Opcional: Pantalla con teclado removible.*			
Field Bus	**Modbus RTU - RS-485.**			
Alimentazione Power *Versorgung* Alimentation *Alimentación*	1~ 230 V_{AC} ±10%			
		24 V_{DC} -15%÷+10%		24 V_{DC} -15%÷+10%
Modalità d'impiego Use *Einsatzbedingungen* Conditions d'emploi *Modalidades de uso*	0 +55ºC max 85% hr			

MINIACTION

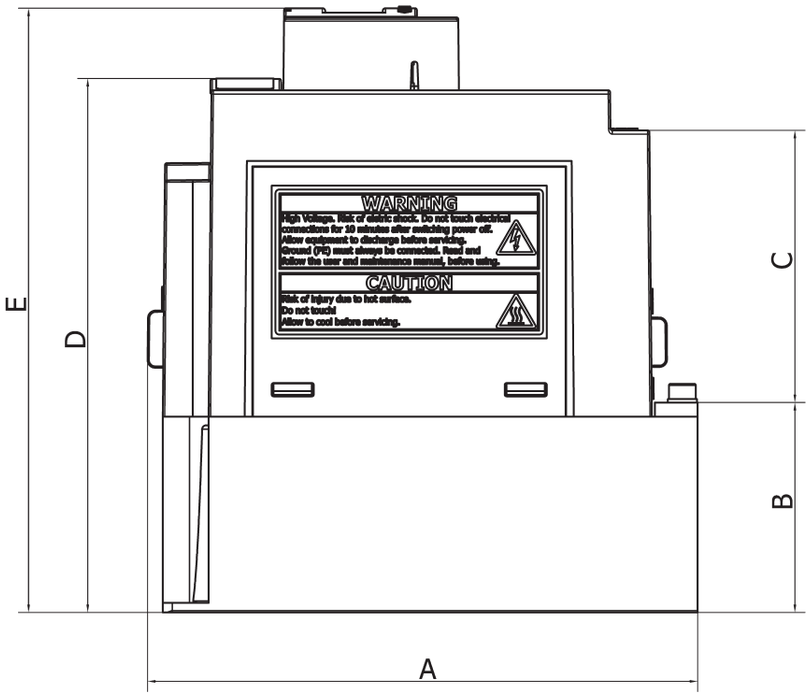

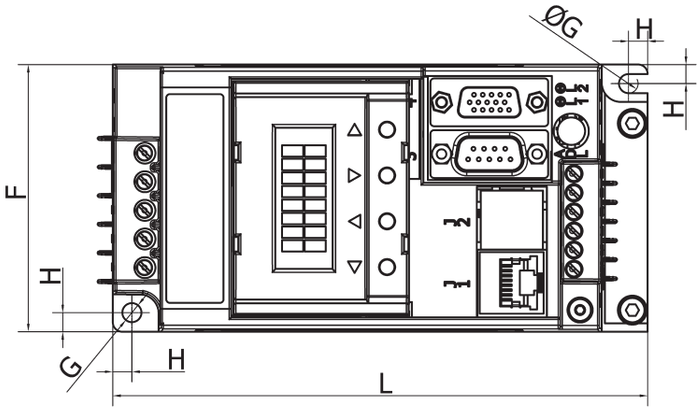

MINIACTION

A	B	C	D	E	F	G	H	L	**Peso** Weight Gewicht Poids Peso kg
140	55	71,5	140	158,5	70	5	5	140	1,100

COEFFICENTI DI SERVIZIO / SERVICE COEFFICENTS / BETRIEBSFAKTOR
COEFFICIENTS DE SERVICE / COEFICIENTES DE SERVICIO

Tipo di lavoro Type of Work Arbeitsbeschreibung Type de travail Tipo de trabajo	Avviamenti per ora Start per Hour Schalthäufigkeit/std Actionnements par heure Puestas en marcha per hora	Ore di lavoro giornaliere Working hours per day Tägl bertriiebsdauer in std Heure de travail par jour Horas de trabajo diarias		
		0-2h	2-10h	10-24h
Lavoro Normale	fino a 20			
	up to 20			
Normal Work	bis 20	0,9	1,2	1,4
	jusqu'à 20			
Normaler Betrieb	hasta 20			
	oltre 20			
Travail normal	over 20			
	über 20	1	1,4	1,6
Trabajo normal	plus de 20			
	más de 20			
Lavoro con sovraccarichi 30%	fino a 20			
	up to 20			
Work wiht 30% overloads	bis 20	1,2	1,5	1,8
	jusqu'à 20			
Betrieb mit Überbelastungen 30%	hasta 20			
	oltre 20			
Travail avec 30% de surcharges	over 20			
	über 20	1,4	1,8	2,0
Trabajo con sobrecargas 30%	plus de 20			
	más de 20			
Lavoro con sovraccarichi 70%	fino a 20			
	up to 20			
Work wiht 70% overloads	bis 20	1,4	2	2,2
	jusqu'à 20			
Betrieb mit Überbelastungen 70%	hasta 20			
	oltre 20 ore			
Travail avec 70% de surcharge	over 20			
	über 20	1,8	2,2	2,5
Trabajo con sobrecargas 70%	plus de 20			
	más de 20			

IT **I coefficienti di servizio devono essere moltiplicati per 1,25 nel caso di carichi alternati e di sovraccarichi istantanei.**
N.B. Per una corretta scelta del motoriduttore, è necessario tenere conto dei tipo di impiego al quale è destinato in base al coefficiente di servizio (Cs). Pertanto i valori di coppia massima devono essere divisi per i coefficienti di servizio riportati sopra.
Tutti i motori e motoriduttori sono previsti per servizio continuo "S1"

EN The service coefficients must be multiplied by 1.25 for alternating loads and for momentary overloads.
N.B. For the correct choice of the geared motor, bear in mind the intended use based on the service coefficients (sC). For this reason the maximum torque values must be divided by the service coefficients given above.
All motors and geared motors are set for continuous service "S1"

DE *Bei wechselnden Belastungen undÜberlastungsstößen muss der Betriebsfaktor mit 1,25 multipliziert werden.*
ANMERKUNG: Für eine richtige Auswahl des Getriebemotors müssen die Betriebsbedingungen in Abhängigkeit vom Betriebsfaktor (Cs) berücksichtigt werden. Daher müssen die max. Drehmomentswerte durch die o.g. Betriebsfaktoren dividiert werden.
Alle Motoren und Getriebemotoren sind für Dauerbetrieb "S1" ausgelegt.

FR Les coefficients de service doivent être multipliés par 1,25 en cas de charges alternées et de surcharges instantanées.
N.B. Pour un choix correct du motoréducteur, il est nécessaire de considérer le type d'utilisation auquel il est destiné sur la base du coefficient de service (C.s). Ainsi les valeurs de couple maxi doivent être divisées par les coefficients de service indiqués ci dessus. Tous les moteurs et les motoréducteurs sont conçus pour un service continu "S1"

ES *Los coeficientes de servicio se deben multiplicar por 1,25 en el caso de cargas alternas y de sobrecargas instantáneas.*
N.B. Para una selección correcta de los motorreductores, es necesario tener en cuenta el tipo de utilización al cual se destina sobre la base de los coeficientes de servicio (Cs). Por lo tanto, los valores de par máximo se deben dividir por los coeficientes de servicio arriba indicados. Todos los motores y motorreductores están previstos para servicio continuo "S1".

MASSIMO CARICO CONSENTITO SULL'ALBERO / MAXIMUM LOAD ON THE SLOW SHAFT / MAX. ZULÄSSIGE BELASTUNG DER ABTRIEBSWELLE / CHARGE MAXIMALE ADMISE SUR L' ARBRE / CARGA MÁXIMA CONSENTIDA SOBRE EL EJE

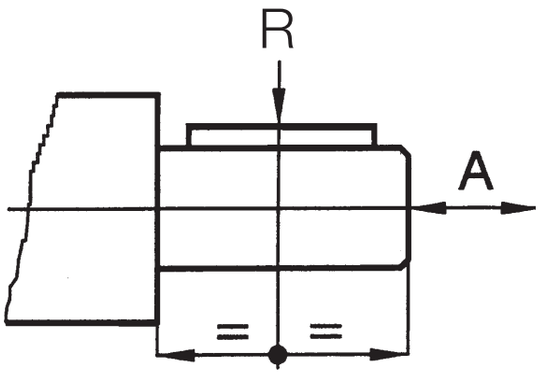

Tipo Type Typ Type Tipo	ACF	ACEF	PAF	PAEF	MCF *	MCEF	PCF *	PCEF
R (N)	420	450	1200	3000	500	450	1000	3000
A (N)	210	400	600	1500	500	400	800	1500

Tipo Type Typ Type Tipo	AMSS	PCFSS *	XCFSS *	SXCFSS *	AMSSE 70	AMSSE 90	AMSSE 110
R (N)	1000	900	1200	1700	400	600	1250
A (N)	800	180	240	340	500	1000	2000

IT **(*) - Questo carico è stato calcolato sull'albero di uscita, fornibile opzionalmente.**
Mini Motor consiglia per tutti i riduttori di non superare le seguenti velocità del motore:
• VITE SENZA FINE 3500 rpm
• COASSIALE / EPICICLOIDALE 4000 rpm.

EN (*) - This value has been calculated on output shaft, available as optional.
Mini Motor recommends that all gearboxes not exceed the following motor speed:
• WORM SCREW 3500 rpm
• COAXIAL / PLANETARY 4000 rpm.

DE *(*) - Diese Last wurde an der optional gelieferten Abtriebswelle berechnet.*
Mini Motor empfiehlt, dass alle Getriebe die folgende Motordrehzahl nicht überschreiten:
• SCHNEKE 3500 rpm
• KOAXIALEN / PLANETENGETRIEBE 4000 rpm.

FR (*) - Cette charge a été calculée sur l'arbre de sortie, fourni en option.
Mini Motor recommande que toutes les boîtes de vitesses ne dépassent pas la vitesse de moteur suivante:
• VIS SANS FIN 3500 rpm
• COAXIAL / ÉPICYCLOÏDAL 4000 rpm.

ES *(*) - Esta carga se calculò en el eje de salida, opcionalmente suministrado.*
Mini Motor recomienda que todas las cajas de engranajes no excedan la siguiente velocidad del motor:
• TORNILLO SIN FIN 3500 rpm
• COAXIAL / EPICICLOIDAL 4000 rpm.

IT **Per ulteriori informazioni tecniche o commerciali potete visitare il nostro sito internet www.minimotor.com. Immagini e descrizioni sono di proprietà di Mini Motor. E' vietata la riproduzione anche parziale senza autorizzazione scritta. I dati tecnici riportati e i modelli presentati in questo catalogo si intendono non impegnativi. Ci riserviamo il diritto di modificarli senza obbligo di preavviso.**

EN For further technical and sales information, please visit our web site www.minimotor.com.
The photographs, diagrams and descriptions herein are the property of Mini Motor. Duplication, even when only partial, is forbidden without written authorization form the manufacturer. The technical data and models presented in this catalogue are not binding. The manufacturer reserves the right to modify them without prior notice.

DE Für weitere Verkaufsinformationen und technische Auskünfte können sie unsere Website besuchen www.minimotor.com.
Abbildungen und Beschreibungen sind Eigentum der Mini Motor. Die auch nur auszugsweise Reproduktion ohne schriftliche Genehmigung ist verboten. Die technischen Daten und die Modelle, die in diesem Katalog aufgeführt werden, sind unverbindlich. Konstruktionsänderungen vorbehalten.

FR Pour plus d'informations techniques et commerciales vous pouvez visiter notre site web: www.minimotor.com.
Images et descriptions appartiennent à Mini Motor. Toute réproduction, même partielle, sans aucune authorisation écrite par Mini Motor, est intérdite. Les caractéristiques et les données techniques indiquées et les modèles présentés dans ce catalogue ne comportent aucun engagement de la part de Mini Motor, qui se résérve le droit de les modifier sans aucune obligation de donner un préavis.

ES Para más informaciones técnicas y comerciales pueden visitar nuestro sitio web www.minimotor.com.
Mini Motor es propietaria de las imágenes y las descripciones. Está prohibida su reproducción, incluso parcial, sin la debida autorización escrita. Los datos técnicos expuestos y modelos presentados en este catálogo no comprometen en modo alguno al Fabricante. Nos reservamos el derecho de modificarlos sin obligación de aviso previo.

Note

Note